LTM 1550N

Technical Data

リープヘル製
オールテレーンクレーン
吊上荷重550ton

メインブーム **84m**

Y型-ガイ付仕様

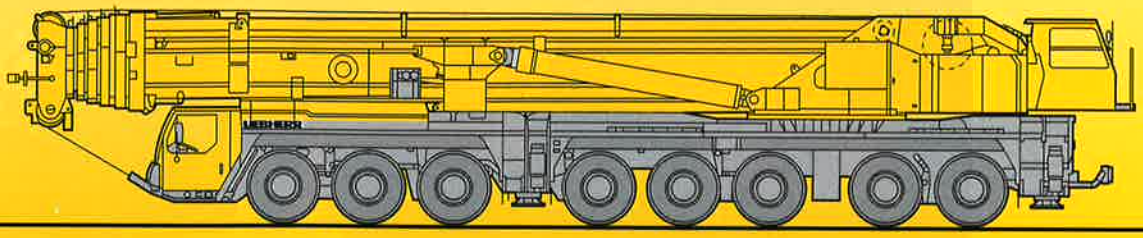

LIEBHERR

クレーン部主仕様

クレーン仕様		84m仕様	50m仕様
吊上荷重		550ton×2.7m	←
メインブーム長さ		16.1～84m	16.1～50m
補助ジブ	固定式(チルトタイプ)	14～56m	←
	起伏式	21～91m	←
メインブーム伸縮段数		7段	4段
カウンターウエイト		135/165ton	←
第1ウインチ	ラインプル	12.8ton	←
	巻上速度	0－130m/分	←
	ワイヤー長さ/径	620m/25mm	←
第2ウインチ	ラインプル	12.8ton	←
	巻上速度	0－145m/分	←
	ワイヤー長さ/径	620m/25mm	←
第3ウインチ（起伏ジブ用）	ラインプル	12.8ton	←
	巻上速度	0－130m/分	←
	ワイヤー長さ/径	1050m/25mm	←
最大地上揚程	メインブーム	84m	49m
	補助ジブ	140m	137m
旋回速度		0－1.0rpm	←
起伏速度（83度まで）		約70秒	←
ブーム伸縮速度		750秒	330秒

フック仕様

容量（ton）	シーブ数
550	13×2
274	13
247.5	11
171	7
84.5	3
37	1
12.5	—

フックはオプション設定ですので上記の中からお選びください。

エンジン仕様

メーカー名	リープヘル社製
型式	D936L A6ディーゼル
冷却方式	水冷
シリンダー数	6
出力	326HP/1800rpm
最大トルク	151kg-m/1200rpm

特徴

■コントロール

ジョイステックタイプの操作レバー（自動復帰式のユニバーサルコントローラ）により電気式パイロットコントロールされます。

■油圧駆動装置

ウィンチ回路には圧力補償付流量調整弁を有し、また、自動出力調整装置付油圧ポンプにより駆動されます。

■安全装置および指示計

LICCON(リーコン）過負荷防止計が装備され、吊上げ総荷重、作業半径、ブーム長さ、揚程及びアウトリガ反力等がデジタルで表示されます。
過巻防止装置、ドラム回転計、過巻出し防止装置、油圧安全弁、油圧システム保護用安全バルブが装備されています。
キャビンが20度までチルトバックします。

メインブーム84m仕様

キャリア部主仕様

軸数	8
最高速度	75km/h
総輪数	16
定員	2名
タイヤ	14.00 R25
登坂能力*（低速切換時）	約17.2°
最小回転半径	11.99m

*登坂時の路面状況により、能力も多少異なります。

エンジン仕様

メーカー名	リープヘル社製
型式	D9508 A7ディーゼル
冷却方式	水冷
シリンダー数	8
出力	680HP/1900rpm
最大トルク	306kg-m/1400rpm
燃料タンク	約600ℓ

特徴

■トランスミッション

ZF製ギアボックス付ミッションで〝TC-TRONIC〟自動制御システムを採用しています。
トルクコンバーター及びインターダーを内蔵しています。
前進12段、後進2段となっております。

■サスペンション

全輪ハイドロニューマチックサスペンションであり、自動水平復帰機能（ニボー）を有しています。
状況に応じて車高を上下に調整可能です。
全輪油圧サスペンションをロックすることが可能です。

■ステアリング

油圧源として1つは通常時、エンジンで駆動され、もう1つは非常用として駆動軸により駆動されます。

■常用ブレーキ

2回路式サーボブレーキが全軸に装備されています。
また、エディカレント式電磁ブレーキ（オプション）を装備しています。

■パーキング用ブレーキ

スプリング作動のブレーキが第4～8軸に作動します。

走行速度

		1	2	3	4	5	6	7	8	9	10	11	12	R1	R2	
14.00R25	km/h	5.2	6.7	8.7	11.1	14.1	18	23.8	30.5	39.5	50.6	64.2	75	5.6	7.2	37.4%

駆動部

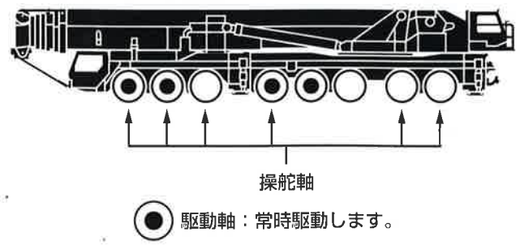

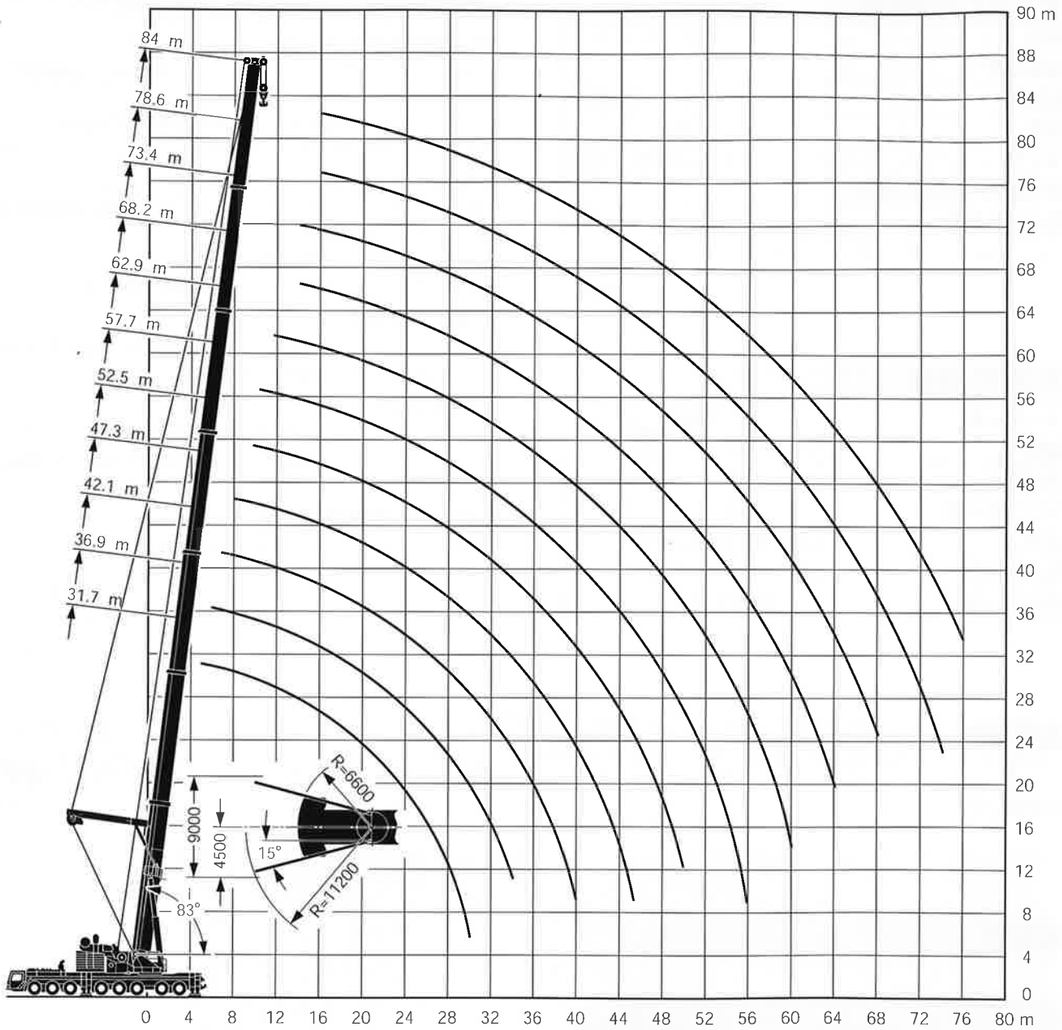

注意

1 定格総荷重はフックブロック、玉掛ワイヤー等の自重を含みます。
　また、下記の条件が考慮されていませんのでクレーンの操作には充分気をつけてください。
　① 地盤の強度、地震による影響
　② 作業速度に応じた動荷重および台風または強風による影響等
2 本機は水平に設置して、クレーン作業を行ってください。
3 作業半径は、クレーンの旋回中心から荷重の重心までの水平距離です。
4 メインブームの定格総荷重は補助ジブを取り除いた状態での値です。
5 メインブーム84m仕様で262トンを超える定格総荷重の場合は、特殊吊装置が必要です。

16.1m−84m　10m×9.6m　360°　135t

作業半径(m) ＼ メインブーム長さ	16.1m 1)	16.1m 2)	16.1m	21.3m	26.5m	31.7m	36.9m	42.1m
3	550	550	274					
3.5	440	440	274	274				
4	358	358	274	274	273			
4.5	288	288	274	274	263			
5	287	280	269	267	252	201		
6	254	248	237	235	229	184	159	
7	227	222	212	209	209	172	146	127
8	205	200	190	187	187	160	135	118
9	187	178	171	169	169	148	126	110
10	171	159	155	152	152	137	117	103
12	140	130	129	126	126	118	101	91
14	118	110	109	106	106	102	88	80
16				90	90	91	79	70
18				78	78	78	71	60
20				61	67	68	64	55
22					59	60	58	49.5
24					52	53	51	44.5
26						46.5	45	40
28						41.5	39.5	37
30						36	35	34
32							31	31.5
34							27.8	29.3
36								26.6
38								23.9
40								21.4
ブーム伸長率(%) Ⅰ		0		46	46	92/46	92	92/46
Ⅱ		0		0	46	46/46	46	92/92
Ⅲ		0		0	0	0/46	46	46/92
Ⅳ		0		0	0	0/ 0	0	0/ 0
Ⅴ		0		0	0	0/ 0	0	0/ 0
Ⅵ		0		0	0	0/ 0	0	0/ 0

1) 後方吊り、165tカウンターウエイト　2) 後方吊り、135tカウンターウエイト

TAB 218232,218234,218235.1/2

16.1m−84m　10m×9.6m　360°　135t

作業半径(m) ＼ メインブーム長さ	47.3m	52.5m	57.7m	62.9m	68.2m	73.4m	78.6m	84m
8	102							
9	96	80						
10	90	76	66					
12	79	69	60	51	45			
14	70	63	54	47	41.5	36.5		
16	62	57	49.5	43	38.5	34	30	23
18	56	51	45.5	39.5	35.5	31.5	28.4	21.4
20	49.5	46	42	36.5	33	29.4	26.6	20
22	44	41.5	38.5	33.5	30.5	27.4	24.8	18.5
24	40.5	37	35	31	28.5	25.5	23.2	17.1
26	37.5	33.5	32	28.5	26.5	23.8	21.8	15.9
28	34.5	31	29.4	26.4	24.7	22.2	20.4	14.7
30	31.5	28.6	27.3	24.4	22.8	20.5	19.1	13.7
32	29.3	26.4	25.3	22.6	20.9	19.1	17.9	12.5
34	27	24.4	23.5	20.9	19.2	17.7	16.5	11.2
36	24.8	22.6	21.8	19.1	17.7	16.5	15.3	10.2
38	22.3	20.8	20.2	17.3	16.5	15.3	14.2	9.2
40	19.8	19.1	18.6	15.6	15.4	14.2	13.2	8.4
42	17.7	17.5	17.2	14.5	14.3	13.2	12.3	7.6
44	15.7	16	15.7	13.4	13.1	12.1	11.4	6.8
46	10.1	14.5	14.4	12.3	12	11.1	10.5	6
48		13	13.1	11.3	10.9	10.2	9.7	5.3
50		9.6	11.8	10.3	9.8	9.6	8.9	4.6
52			10.6	9.4	9	8.9	8.4	4.2
54			9.4	8.5	8.3	8.3	7.9	3.8
56			5.7	7.6	7.7	7.6	7.4	3.5
58				6.8	7	7	7	3.1
60				6	6.4	6.4	6.5	2.8
62					5.8	5.8	6	2.5
64					5.2	5.3	5.5	2.1
66					3.5	4.7	5	1.9
68						4.2	4.5	
70						3.7	4.1	
72							3.6	
74							3.2	
ブーム伸長率(%) Ⅰ	92/ 0	92/ 0	92/ 0	92/ 0	92/ 0	92	92	100
Ⅱ	92/ 0	92/ 0	92/92	92/46	92/92	92	92	100
Ⅲ	92/92	92/46	92/92	92/92	92/92	92	92	100
Ⅳ	0/92	46/92	46/92	92/92	92/92	92	92	100
Ⅴ	0/46	0/92	46/46	46/92	46/92	92	92	100
Ⅵ	0/46	0/92	0/46	0/92	46/92	46	92	100

TAB 218235.2/3

メインブーム定格総荷重表 LTM 1550N

16.1m−84m　10m×9.6m　360°　105t

作業半径(m) ＼ メインブーム長さ	16.1m 1)	16.1m	21.3m	26.5m	31.7m	36.9m	42.1m
3	262	262					
3.5	262	262	262				
4	262	262	262	248			
4.5	262	255	253	239			
5	249	238	236	229	183		
6	221	210	208	207	168	145	
7	195	186	183	183	156	133	116
8	170	165	163	162	145	123	107
9	150	147	145	145	134	114	100
10	134	133	130	130	124	106	94
12	109	109	107	106	107	92	83
14	91	91	88	88	89	80	73
16			74	74	75	71	63
18			63	63	64	62	55
20			55	54	54	53	49.5
22				46.5	47	45.5	45
24				40.5	41	39.5	39.5
26					36	34.5	35
28					31.5	29.8	31.5
30					28	26	27.9
32						22.7	24.5
34						19.9	21.6
36							19.1
38							16.9
40							14.9
ブーム伸長率(%) I	0		46/ 0	46	92/46	92	92/46
ブーム伸長率(%) II	0		0/ 0	46	46/46	46	92/92
ブーム伸長率(%) III	0		0/ 0	0	0/46	46	46/92
ブーム伸長率(%) IV	0		0/ 0	0	0/ 0	0	0/ 0
ブーム伸長率(%) V	0		0/ 0	0	0/ 0	0	0/ 0
ブーム伸長率(%) VI	0		0/46	0	0/ 0	0	0/ 0

1) 後方吊り

TAB 231005,231008.1/2

16.1m−84m　10m×9.6m　360°　105t

作業半径(m) ＼ メインブーム長さ	47.3m	52.5m	57.7m	62.9m	68.2m	73.4m	78.6m	84m
8	93							
9	87	73						
10	81	69	60					
12	72	63	54	46.5	41			
14	63	57	49.5	43	38	33.5		
16	57	52	45	39	35	31	27.4	20.9
18	50	46	41.5	36	32.5	28.8	25.8	19.5
20	45	41.5	38	33	30	26.8	24.2	18.2
22	40	37.5	35	30.5	27.8	24.9	22.6	16.8
24	36.5	34	32	28.2	25.9	23.2	21.1	15.6
26	34	30.5	28.9	25.9	24.1	21.6	19.8	14.4
28	30	28.1	26.8	24	22.5	20.2	18.6	13.4
30	26.4	26	24.8	22.2	20.7	18.6	17.4	12.4
32	23	24	23	20.6	19	17.3	16.3	11.4
34	20.1	21.1	21.4	19	17.5	16.1	15	10.2
36	17.6	18.6	19.7	17.4	16.1	15	13.9	9.2
38	15.3	16.3	17.4	15.8	15	13.9	12.9	8.4
40	13.2	14.2	15.3	14.2	14	12.9	12	7.6
42	11.4	12.3	13.5	13.2	13	12	11.2	6.9
44	10.2	11.2	11.8	12.1	11.9	11	10.3	6.2
46	9.2	10.3	10.2	10.8	10.9	10.1	9.5	5.5
48		9.5	8.8	9.4	9.9	9.3	8.8	4.8
50		8.8	7.7	8	8.9	8.7	8.1	4.2
52			6.8	7.4	7.9	8.1	7.6	3.8
54			6	6.9	6.7	7.5	7.2	3.5
56			5.2	6.4	5.6	6.4	6.7	3.2
58				5.9	4.7	5.6	6.3	2.8
60				5.4	4.2	5.2	5.2	2.5
62					3.9	4.8	4.6	2.2
64					3.5	4.5	4	1.9
66					3.2	4.1	3.5	
68						3.7	3	
70						3.4	2.6	
72							2.1	
74							1.7	
ブーム伸長率(%) I	92/ 0	92/ 0	92/ 0	92/ 0	92/ 0	92/46	92	100
ブーム伸長率(%) II	92/ 0	92/ 0	92/92	92/46	92/92	92/92	92	100
ブーム伸長率(%) III	92/92	92/46	92/92	92/92	92/92	92/92	92	100
ブーム伸長率(%) IV	0/92	46/92	46/92	92/92	92/92	92/92	92	100
ブーム伸長率(%) V	0/46	0/92	46/46	46/92	46/92	92/92	92	100
ブーム伸長率(%) VI	0/46	0/92	0/46	0/92	46/92	46/92	92	100

TAB 231008.2/3

メインブーム定格総荷重表（Y-ガイ仕様） T6Y3 LTM 1550N

31.7m−84m　10m×9.6m　360°　165t　Y-ガイ

作業半径(m) ＼ メインブーム長さ	31.7m	36.9m	42.1m	47.3m	52.5m	57.7m	62.9m	68.2m	73.4m	78.6m	84m
5	205										
6	200	169									
7	194	163	129								
8	185	158	125	123							
9	169	152	121	118	113						
10	154	144	117	114	109	96					
12	132	126	110	107	102	91	81				
14	114	109	104	101	96	86	78	70	62		
16	98	101	93	95	90	81	74	67	59	52	44
18	88	89	83	85	81	76	70	64	57	49.5	42.5
20	81	81	80	77	75	72	66	61	55	47.5	40.5
22	72	72	71	72	68	67	63	58	52	45.5	38.5
24	64	65	66	65	63	62	59	54	50	44	37
26	58	60	59	58	59	57	55	51	47.5	42	35.5
28	52	54	54	55	54	52	52	47.5	45	40.5	34
30	40.5	49.5	49	50	48.5	48.5	47.5	45.5	42.5	39	32.5
32		45	44.5	46	44.5	45.5	43.5	43	39.5	37.5	31
34		40.5	41	42.5	40.5	42	40	40.5	36.5	35.5	29.8
36			37.5	39	37.5	38.5	36.5	37.5	34	34	28.5
38			34.5	36	34.5	35.5	33.5	34.5	31	31.5	27.2
40			27.1	33	31.5	32.5	30.5	31.5	28.6	29.2	26.2
42				30.5	29	30	28.1	29.2	26.4	27	25.1
44				27.2	26.8	28	25.9	27	24.2	25	24.1
46				16.7	24.8	25.9	23.8	24.9	22.1	23.2	22.9
48					22.9	24	22	23	20.3	21.4	21.3
50					17.6	22.3	20.2	21.3	18.5	19.6	19.7
52						20.7	18.6	19.7	16.9	18	18.2
54						17.8	17.2	18.2	15.5	16.5	16.8
56						11.8	15.8	16.9	14.1	15.2	15.4
58							13.9	15.6	12.8	13.9	14.1
60							10.2	14.4	11.5	12.7	12.9
62								13.3	10.3	11.4	11.8
64								10.7	9.1	10.2	10.8
66									7.9	9.1	9.8
68									6.5	8	8.9
70										7	8
72										5.9	7.2
74										4.5	6.4
76											5.5
78											4.2
ブーム伸長率(%) I	46/ 0	92/ 0	92/ 0	92/ 0	46/ 0	0/ 0	92/ 0	92/ 0	92	92	100
ブーム伸長率(%) II	46/ 0	46/ 0	92/ 0	92/ 0	92/ 0	92/ 0	92/92	92/92	92	92	100
ブーム伸長率(%) III	46/ 0	46/ 0	46/ 0	92/ 0	92/92	92/92	92/92	92/92	92	92	100
ブーム伸長率(%) IV	0/ 0	0/ 0	0/92	0/92	46/92	92/92	92/92	92/92	92	92	100
ブーム伸長率(%) V	0/92	0/92	0/92	0/92	46/92	46/92	46/92	46/92	92	92	100
ブーム伸長率(%) VI	0/46	0/92	0/46	0/92	0/46	46/92	0/46	46/92	46	92	100

TAB 218020

31.7m−84m　10m×9.6m　360°　135t　Y-ガイ

作業半径(m) ＼ メインブーム長さ	31.7m	36.9m	42.1m	47.3m	52.5m	57.7m	62.9m	68.2m	73.4m	78.6m	84m
5	205										
6	200	169									
7	194	163	129								
8	185	158	125	123							
9	169	152	121	118	113						
10	154	144	117	114	109	96					
12	127	126	110	107	102	91	81				
14	107	108	104	101	96	86	78	70	62		
16	97	96	90	93	90	81	74	67	59	52	44
18	86	86	83	82	80	76	70	64	57	49.5	42.5
20	75	75	76	75	71	71	66	61	55	47.5	40.5
22	66	68	68	67	67	63	63	58	52	45.5	38.5
24	59	61	61	62	60	59	57	53	50	44	37
26	52	55	54	56	54	55	51	50	47	42	35.5
28	47	49.5	49	50	48.5	50	47	47	42.5	40.5	34
30	40.5	44.5	44	45.5	44	45	42.5	43	39	39	32.5
32		40.5	40	41.5	40	41	39	39.5	35.5	36	31
34		37	36.5	38	36.5	37.5	35.5	36	32.5	33	29.8
36			33	35	33	34.5	32	33	29.6	30	28.5
38			30.5	32	30	31.5	29.3	30.5	27	27.6	27.2
40			27.1	29.3	27.6	28.8	26.7	27.8	24.7	25.4	25
42				26.9	25.3	26.4	24.3	25.4	22.6	23.3	23
44				24.8	23.2	24.3	22.2	23.3	20.5	21.5	21.2
46				16.7	21.2	22.4	20.3	21.4	18.6	19.7	19.5
48					19.5	20.7	18.5	19.6	16.8	17.9	18
50					17.6	19.1	16.9	18	15.2	16.3	16.5
52						17.6	15.4	16.5	13.7	14.8	15.1
54						16.2	14.1	15.1	12.4	13.5	13.7
56						11.8	12.8	13.9	11.1	12.2	12.4
58							11.6	12.7	9.9	11	11.2
60							10.2	11.6	8.8	9.9	10.1
62								10.6	7.8	8.9	9.1
64								9.6	6.8	7.9	8.1
66									6	7	7.2
68									5.2	6.2	6.4
70										5.4	5.5
72										4.8	5
74										4.2	4.4
76											3.8
78											3.1
ブーム伸長率(%) I	46/ 0	92/ 0	92/ 0	92/ 0	0/ 0	0/ 0	92/ 0	92/ 0	92	92	100
ブーム伸長率(%) II	46/ 0	46/ 0	92/ 0	92/ 0	92/ 0	92/ 0	92/92	92/92	92	92	100
ブーム伸長率(%) III	46/ 0	46/ 0	46/ 0	92/ 0	92/92	92/92	92/92	92/92	92	92	100
ブーム伸長率(%) IV	0/92	0/ 0	0/92	0/92	92/92	92/92	92/92	92/92	92	92	100
ブーム伸長率(%) V	0/46	0/92	0/92	0/92	46/92	46/92	46/92	46/92	92	92	100
ブーム伸長率(%) VI	0/ 0	0/92	0/46	0/92	0/46	46/92	0/46	46/92	46	92	100

TAB 218021

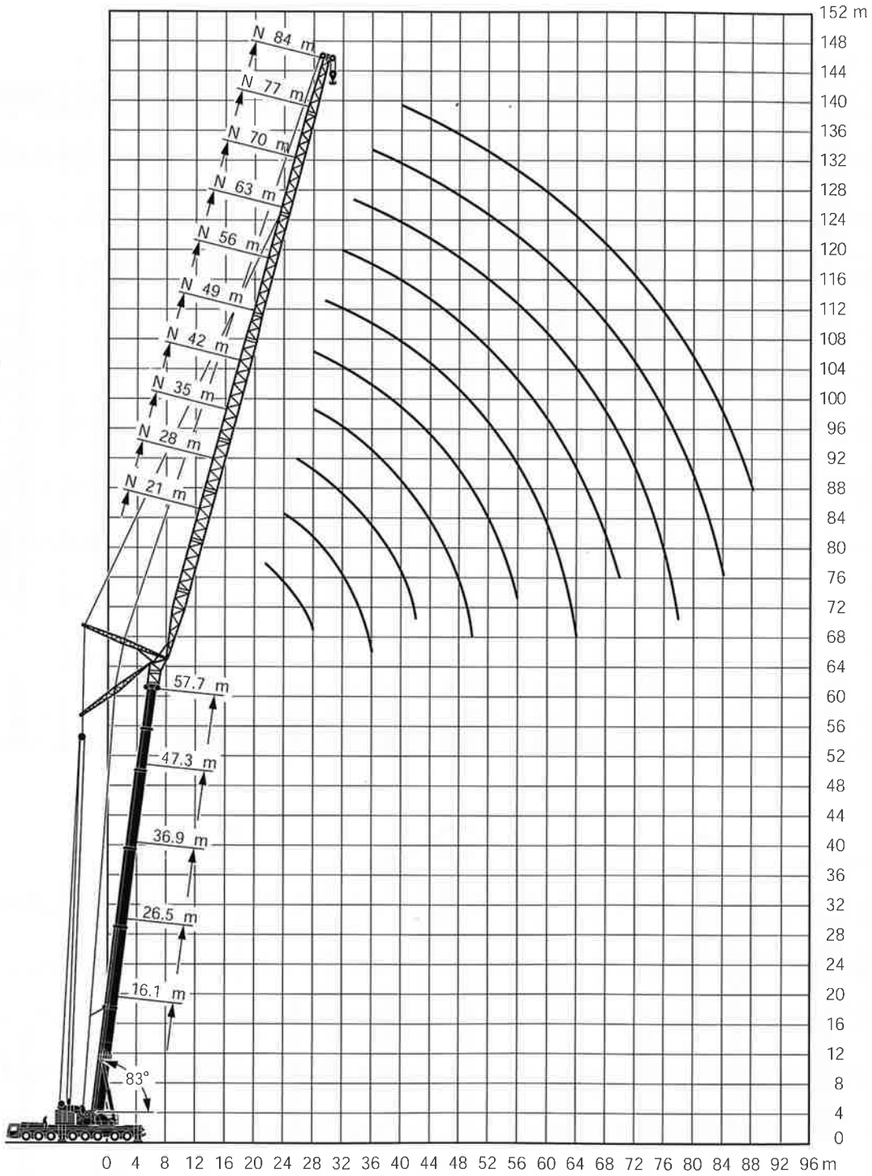

注意

1 定格総荷重はフックブロック、玉掛ワイヤー等の自重を含みます。
　また、下記の条件が考慮されていませんのでクレーンの操作には充分気をつけてください。
　① 地盤の強度、地震による影響
　② 作業速度に応じた動荷重および台風または強風による影響等
2 本機は水平に設置して、クレーン作業を行ってください。
3 作業半径は、クレーンの旋回中心から荷重の重心までの水平距離です。
4 メインブームの定格総荷重は補助ジブを取り除いた状態での値です。
5 メインブーム84m仕様で262トンを超える定格総荷重の場合は、特殊吊装置が必要です。

83° 16.1m–78.6m　21m–91m　10m×9.6m　360°　165t

メインブーム長さ	16.1m+4m*											26.5m+4m*										
作業半径(m) ＼ ジブ長さ	21m	28m	35m	42m	49m	56m	63m	70m	77m	84m	91m	21m	28m	35m	42m	49m	56m	63m	70m	77m	84m	91m
12	79																					
14	71	69										82										
16	64	62	60									74	71									
18	61	57	55	53								71	65	62								
20	58	52	51	49	46.5							70	60	58	53							
22	58	52	47	45	43	40						69	57	54	50	45.5						
24	58	52	44	42	40	37.5	34					69	55	51	48	43.5	38					
26		52	42.5	40	37	35	32	28.9					54	47.5	45.5	41.5	36.5	32				
28		52	42	37.5	35	33	30.5	27.5	25				53	47	43	39.5	35	31	26.8			
30		52	41.5	36	33.5	31.5	29	26.2	23.9				53	46.5	41	38	34	29.9	26	22.6		
32			41.5	36	31.5	29.7	27.5	25	22.9	19.3			53	46	40.5	36.5	32.5	29	25.3	22	18.7	
34			41	36	31	28.2	26.2	23.8	21.9	18.6	16.3			45.5	40	35	31.5	28.1	24.7	21.5	18	15.3
36			41	36	31	26.7	24.9	22.8	20.9	17.9	15.7			45.5	39.5	33.5	30.5	27.2	24	21	17.4	14.9
38			32.5	36	31	25.9	23.7	21.8	20.1	17.3	15.2			43	39.5	33.5	29.6	26.3	23.4	20.6	16.8	14.5
40				35.5	31	25.5	22.5	20.8	19.3	16.6	14.7				39	33.5	28.7	25.5	22.7	20.2	16.3	14.1
42				34.5	31	25.2	21.9	19.9	18.5	16.1	14.2				38	33	27.9	24.7	22	19.7	15.7	13.7
44				28.3	31	24.9	21.7	19.1	17.8	15.6	13.7				35.5	33	27.9	24	21.4	19.1	15.3	13.4
46					31	24.6	21.5	18.2	17.1	15.1	13.2				28.5	33	27.9	23.7	20.8	18.6	14.8	13
48					29.4	24.3	21.4	17.6	16.4	14.6	12.8					31.5	27.9	23.7	20.2	18.2	14.4	12.7
50					24.6	24	21.2	17.2	15.8	14.2	12.3					30	27.9	23.7	19.8	17.7	14	12.3
52					19.5	24	21.1	16.9	15.3	13.8	12					26.1	27.9	23.7	19.4	17.3	13.6	12
54						24	20.9	16.5	15.2	13.4	11.6						26.8	23.7	19	16.8	13.2	11.8
56						20.5	20.8	16.2	15	13	11.2						25.5	23.7	18.7	16.8	12.9	11.5
58						17.2	20.7	16	14.9	12.6	10.9						21.5	23.7	18.3	16.8	12.6	11.2
60							20.5	16	14.8	12.4	10.5						17.5	22.8	18	16.8	12.4	11
62							17.5	16	14.7	12.2	10.5							21.8	17.6	16.8	12.2	10.9
64							14.5	16	14.6	12	10.5							19.4	17.3	16.6	12	10.7
66							11.7	16	14.5	11.7	10.5							16.3	17	16.3	11.7	10.5
68								15.2	14.4	11.5	10.4								16.7	16.1	11.5	10.3
70								12.7	14.4	11.3	10.2								16.2	15.9	11.3	10.2
72								10.2	14.4	11.1	10								13.6	15.6	11.1	10
74									12.7	10.8	9.9								10.8	15.4	10.9	9.8
76									10.7	10.6	9.7									14.6	10.7	9.7
78									8.8	10.4	9.5									12.5	10.5	9.5
80									6.9	10.2	9.4									10.4	10.4	9.3
82										9.9	9.2										10.2	9.2
84										8	9.1										10	9.1
86										6.1	8.9										9.3	8.9
88											7.8										6.7	8.8
90											6.4											8.7
92											4.9											7.4
94											3.5											5.8
ブーム伸長率(%) Ⅰ						0											46					
ブーム伸長率(%) Ⅱ						0											46					
ブーム伸長率(%) Ⅲ						0											0					
ブーム伸長率(%) Ⅳ						0											0					
ブーム伸長率(%) Ⅴ						0											0					
ブーム伸長率(%) Ⅵ						0											0					

＊アダプター

TAB 218247.1/2

83° 16.1m–78.6m　21m–91m　10m×9.6m　360°　165t

メインブーム長さ	36.9m+4m*											47.3m+4m*										
作業半径(m) ＼ ジブ長さ	21m	28m	35m	42m	49m	56m	63m	70m	77m	84m	91m	21m	28m	35m	42m	49m	56m	63m	70m	77m	84m	91m
16	74																					
18	68	64										48										
20	63	60	55									44.5	41									
22	60	55	52	46								42.5	38.5	35								
24	56	52	49	44.5	39							40.5	36.5	33.5	29.7							
26	54	49	46.5	43	38	32						38.5	34.5	32	28.6	25.1						
28		47	44	41	37	31.5	26.7					37	33	30.5	27.5	24.2	20.9					
30		44.5	42	39	36	31	26.2	22.1					31.5	28.9	26.3	23.5	20.3	17.4				
32		42.5	40.5	37.5	34.5	30	25.8	21.7	18.5				30	27.8	25.2	22.6	19.6	16.9	14.2			
34			39	36	33	29.2	25.4	21.4	18.3	15.4			28.9	26.8	24.2	21.7	19	16.4	13.8	12.1		
36			38	34.5	32	28.5	24.9	21.1	18	15.2	12.3			25.8	23.4	20.9	18.3	15.9	13.4	11.7	9.9	
38			36.5	33.5	31	27.5	24.3	20.8	17.7	15	12.1			24.9	22.6	20.1	17.6	15.4	13	11.3	9.6	7.4
40			35.5	32.5	29.8	26.6	23.8	20.4	17.5	14.7	12			24.1	21.9	19.4	17	14.8	12.6	11	9.3	7.2
42				31.5	28.8	25.8	23.2	20	17.2	14.5	11.8			23.3	21.2	18.9	16.4	14.2	12.2	10.7	9	7
44				30.5	27.9	25	22.6	19.6	17	14.3	11.7				20.6	18.4	15.8	13.7	11.7	10.3	8.8	6.8
46				29.7	27.1	24.3	21.9	19.2	16.7	14	11.5				20	17.9	15.4	13.2	11.3	9.9	8.5	6.6
48					26.3	23.6	21.3	18.8	16.5	13.7	11.4				19.4	17.5	15	12.7	10.9	9.6	8.2	6.4
50					25.5	22.9	20.8	18.3	16.2	13.4	11.3					17	14.6	12.4	10.5	9.3	7.9	6.1
52					24.8	22.3	20.2	17.8	16	13.1	11.3					16.6	14.3	12.1	10.1	8.9	7.6	5.9
54					24.2	21.7	19.7	17.3	15.7	12.8	11.1					16.2	13.9	11.8	9.7	8.6	7.3	5.7
56						21.1	19.2	16.9	15.3	12.5	10.9					15.8	13.6	11.5	9.4	8.3	7.1	5.5
58						20.6	18.7	16.5	14.9	12.2	10.7						13.3	11.2	9.1	8.1	6.8	5.3
60						20.1	18.3	16.2	14.5	12	10.6						13	11	8.8	7.9	6.6	5.1
62							17.8	15.8	14.2	11.7	10.4						12.7	10.7	8.6	7.8	6.3	5
64							17.4	15.5	13.8	11.6	10.2							10.5	8.3	7.5	6.2	4.8
66							17	15.1	13.5	11.4	10.1							10.3	8	7.2	6	4.7
68							16.8	14.8	13.2	11.2	9.9							10.1	7.8	7.1	5.9	4.6
70								14.5	12.9	11.1	9.8							9.9	7.6	6.9	5.7	4.5
72								14.2	12.5	10.9	9.7								7.3	6.7	5.6	4.4
74								13.9	12.2	10.8	9.5								7.1	6.5	5.5	4.2
76									12	10.6	9.2								6.9	6.4	5.4	4.1
78									11.6	10.4	9									6.2	5.2	4
80									11.6	10.3	8.8									6.1	5.1	3.9
82									10.8	10.1	8.5									5.9	5	3.8
84										10	8.3									5.8	4.9	3.7
86										9.8	8.1										4.8	3.6
88										9.6	7.9										4.7	3.6
90											7.6										4.5	3.5
92											7.3											3.4
94											7.3											3.3
96											6.6											3.2
98																						3.1
ブーム伸長率(%) Ⅰ						92											92					
ブーム伸長率(%) Ⅱ						46											92					
ブーム伸長率(%) Ⅲ						46											92					
ブーム伸長率(%) Ⅳ						0											0					
ブーム伸長率(%) Ⅴ						0											0					
ブーム伸長率(%) Ⅵ						0											0					

＊アダプター

TAB 218247.3/4

83° 16.1m–78.6m　21m–84m　10m×9.6m　360°　165t

作業半径(m) \ メインブーム長さ / ジブ長さ	57.7m+4m*										68.2m+4m*								78.6m+4m*					
	21m	28m	35m	42m	49m	56m	63m	70m	77m	84m	21m	28m	35m	42m	49m	56m	63m	70m	21m	28m	35m	42m	49m	56m
20	32																							
22	30	26.9									20.6													
24	28.1	25.6	23.1								19.5	16.8							11.4					
26	26.5	24.2	22	19.5							18.2	16	14						10.7	8.3				
28	25.1	22.7	21	18.6	16.1						17.1	15.1	13.3	11.2					9.9	7.7	6.1			
30		21.5	19.9	17.9	15.4	13					16.2	14.1	12.6	10.7	8.6				9.3	7.1	5.6	4.4		
32		20.6	18.8	17.1	14.8	12.5	10.4					13.3	11.9	10	8.1	6				6.5	5.2	4.1	3	
34		19.8	17.9	16.2	14.2	12.1	10	8				12.5	11.1	9.4	7.7	5.6	4.2			6	4.9	3.8	2.7	1.5
36		19	17.1	15.4	13.6	11.4	9.5	7.6	6.1			11.9	10.4	8.8	7.2	5.2	3.9	2.7		5.6	4.6	3.6	2.5	1.4
38			16.4	14.7	12.9	10.9	8.9	7.2	5.8				9.9	8.3	6.6	4.8	3.6	2.5		5.3	4.3	3.3	2.3	1.2
40			15.8	14	12.3	10.3	8.4	6.7	5.5	4.4			9.4	7.8	6.2	4.5	3.4	2.3			4	3.1	2.1	1.1
42			15.2	13.5	11.7	9.8	7.9	6.3	5.3	4.2			8.9	7.4	5.7	4.2	3.1	2.1			3.8	2.9	1.9	1
44				12.9	11.2	9.3	7.4	5.9	5	4			8.5	7	5.3	4	2.9	1.8			3.6	2.7	1.6	
46				12.4	10.7	8.8	6.9	5.6	4.7	3.8				6.6	4.9	3.7	2.6	1.6				2.5	1.5	
48				11.9	10.3	8.3	6.5	5.3	4.5	3.6				6.2	4.7	3.4	2.4	1.4				2.3	1.3	
50				11.5	9.9	8	6	5	4.2	3.4				5.9	4.6	3.2	2.2	1.2				2.2	1.2	
52					9.5	7.6	5.6	4.7	4	3.2					4.4	3.1	2	1.1				2.1	1.1	
54					9.2	7.3	5.4	4.4	3.7	3					4.3	2.9	1.8						1	
56					8.8	7	5.3	4.1	3.5	2.8					4.1	2.8	1.6							
58						6.7	5.1	3.9	3.3	2.6					4	2.6	1.5							
60						6.4	4.9	3.7	3.1	2.4						2.5	1.4							
62						6.1	4.8	3.6	2.9	2.2						2.4	1.3							
64						5.8	4.6	3.5	2.8	2.1						2.3	1.2							
66							4.5	3.3	2.6	1.9							1.1							
68							4.4	3.2	2.5	1.8							1.1							
70							4.2	3.1	2.4	1.7							1							
72								2.9	2.3	1.6														
74								2.8	2.2	1.5														
76								2.7	2.1	1.5														
78								2.6	2.1	1.4														
80									2	1.4														
82									1.9	1.3														
84									1.8	1.2														
86										1.2														
88										1.1														
90										1														
92										1														
ブーム伸長率(%) I						92								92								92		
ブーム伸長率(%) II						92								92								92		
ブーム伸長率(%) III						92								92								92		
ブーム伸長率(%) IV						46								92								92		
ブーム伸長率(%) V						46								46								92		
ブーム伸長率(%) VI						0								46								92		

＊アダプター

TAB 218247.5/6

75° 16.1m–78.6m　21m–91m　10m×9.6m　360°　165t

作業半径(m) \ メインブーム長さ / ジブ長さ	16.1m+4m*											26.5m+4m*										
	21m	28m	35m	42m	49m	56m	63m	70m	77m	84m	91m	21m	28m	35m	42m	49m	56m	63m	70m	77m	84m	91m
16	65																					
18	59																					
20	53	52										65										
22	52	48	47									60										
24	52	45	43.5									56	54									
26	52	42	40.5	39								55	50	48.5								
28		41.5	38	36.5	35							55	47	45.5								
30		41.5	36	34.5	33								46	42.5	41							
32		41.5	35.5	32.5	31	29.2							46	40.5	38.5	36.5						
34		41.5	35.5	31	28.9	27.5							45.5	38.5	36.5	34.5						
36			35.5	29.9	27.6	25.9	24.5						42.5	38.5	35	33	30					
38			35.5	29.6	26.4	24.4	23.1	21.5						38.5	33.5	31.5	28.9	26.2				
40			35.5	29.6	25.2	23.2	21.8	20.4						37	33	30	27.7	25.2				
42				29.6	24.8	22.3	20.6	19.4	18.1					35	33	28.8	26.6	24.3	21.7			
44				29.6	24.8	21.5	19.8	18.3	17.3	15.8					32.5	28	25.6	23.4	21			
46				29.6	24.8	20.7	19	17.4	16.4	15.1					31	28	24.7	22.6	20.2	18.4		
48				25.8	24.8	20.4	18.2	16.6	15.6	14.4	12.7				29.4	28	23.9	21.8	19.5	17.8	15.2	
50					24.8	20.4	17.5	16	14.8	13.8	12.2				28	27.1	23.2	21.1	18.8	17.2	14.8	
52					24.8	20.4	17.2	15.4	14.2	13.2	11.7					25.8	23.2	20.4	18.3	16.7	14.4	12.4
54					24.8	20.4	17.2	14.9	13.7	12.6	11.2					24.6	23.2	19.8	17.8	16.2	14	12.2
56						20.4	17.2	14.3	13.2	12	10.8					23.4	22.8	19.8	17.4	15.8	13.6	11.9
58						20.4	17.2	14	12.7	11.6	10.4						21.8	19.8	16.9	15.4	13.3	11.6
60						20.4	17.2	14	12.2	11.2	9.9						20.8	19.8	16.5	15	12.9	11.4
62						18.6	17.2	14	11.9	10.8	9.6						19.9	19.3	16.5	14.6	12.7	11.2
64							17.2	14	11.9	10.4	9.2						19	18.4	16.5	14.3	12.4	10.9
66							17.2	14	11.9	10	8.8							17.6	16.5	14.2	12.1	10.7
68							16.2	14	11.9	9.6	8.4							16.9	16.3	14.2	11.8	10.5
70								14	11.9	9.6	8							16.2	15.6	14.2	11.6	10.3
72								14	11.9	9.6	7.7								14.9	14.1	11.4	10.1
74								14	11.9	9.6	7.7								14.3	13.5	11.2	9.9
76								11.7	11.9	9.6	7.7								13.7	12.9	11	9.8
78									11.9	9.6	7.7								13.2	12.3	10.9	9.7
80									11.9	9.6	7.7									11.8	10.7	9.6
82									10.3	9.6	7.7									11.3	10.6	9.4
84										9.6	7.7									10.8	10.1	9.3
86										9.6	7.7										9.6	8.9
88										9.4	7.7										9.2	8.4
90										7.3	7.7										8.8	8
92											7.7										8.4	7.6
94											7.7											7.2
96											6											6.8
98																						6.4
ブーム伸長率(%) I						0											46					
ブーム伸長率(%) II						0											46					
ブーム伸長率(%) III						0											0					
ブーム伸長率(%) IV						0											0					
ブーム伸長率(%) V						0											0					
ブーム伸長率(%) VI						0											0					

＊アダプター

TAB 218250.1/2

75° 16.1m–78.6m　21m–91m　10m×9.6m　360°　165t

作業半径(m) \ メインブーム長さ / ジブ長さ	36.9m+4m*											47.3m+4m*										
	21m	28m	35m	42m	49m	56m	63m	70m	77m	84m	91m	21m	28m	35m	42m	49m	56m	63m	70m	77m	84m	91m
24	49																					
26	45.5	44																				
28	42.5	41										30										
30	40.5	38.5	37.5									28.2	26.7									
32	39	36	35									26.6	25.1									
34		34.5	33	32								25.3	23.5	22.6								
36		33	31.5	30	28.9								22.2	21.3	20.1							
38		31.5	29.6	28.5	27.3								21.2	20.1	19							
40			28.7	27.1	25.8	24.2							20.5	19	17.9	16.6						
42			27.9	25.7	24.5	23.1	21.4						19.8	18.1	16.9	15.7						
44			27.2	24.9	23.3	22	20.4							17.4	16	14.8	13.2					
46			26.4	24.1	22.2	20.9	19.4	17.7						16.7	15.2	14	12.5	11.1				
48				23.4	21.2	20	18.6	17	15.5					16.1	14.5	13.2	11.8	10.4				
50				22.7	20.6	19	17.7	16.3	14.9						14.2	12.5	11.1	9.8	8.4			
52				22.1	20.2	18.2	16.9	15.6	14.4	13					13.8	11.9	10.6	9.2	7.8	6.9		
54					19.7	17.6	16.2	14.9	13.8	12.6					13.5	11.5	10	8.6	7.2	6.5		
56					19.3	17	15.4	14.2	13.3	12.1	10.4				13.1	11	9.3	8	6.6	6	5.1	
58					18.8	16.5	14.6	13.6	12.8	11.8	10					10.6	8.8	7.3	5.9	5.6	4.8	3.9
60					18.4	16.1	14.1	12.9	12.2	11.4	9.7					10.2	8.5	6.7	5.5	5.1	4.5	3.5
62						15.6	13.8	12.2	11.6	11	9.3					9.8	8.2	6.2	5.1	4.6	4.1	3.2
64						15.2	13.5	11.6	11	10.5	9						7.9	5.9	4.8	4.3	3.8	2.9
66						14.7	13.2	11.3	10.3	10	8.7						7.7	5.7	4.4	4	3.4	2.6
68							12.9	10.9	9.8	9.4	8.2						7.5	5.4	4.1	3.7	3.1	2.3
70							12.6	10.6	9.3	8.8	7.6						7.2	5.2	4	3.4	2.9	2
72							12.3	10.3	9.1	8.3	7.1							5	3.8	3.1	2.6	1.7
74							12.1	10	8.8	7.8	6.6							4.8	3.7	2.9	2.4	1.5
76								9.7	8.6	7.6	6.1							4.6	3.6	2.8	2.1	1.3
78								9.4	8.4	7.3	5.7								3.5	2.7	1.9	1
80								9.1	8.2	7.1	5.3								3.4	2.5	1.8	
82									8	6.8	5.2								3.3	2.4	1.7	
84									7.8	6.6	5.1								3.2	2.3	1.6	
86									7.6	6.4	4.9									2.2	1.6	
88									7.5	6.2	4.8									2.1	1.5	
90										5.9	4.7									1.9	1.4	
92										5.7	4.6										1.3	
94										5.5	4.5										1.3	
96											4.4										1.2	
98											4.3										1.1	
100											4.2											
ブーム伸長率(%) I						92											92					
ブーム伸長率(%) II						46											92					
ブーム伸長率(%) III						46											92					
ブーム伸長率(%) IV						0											0					
ブーム伸長率(%) V						0											0					
ブーム伸長率(%) VI						0											0					

＊アダプター

TAB 218250.3/4

75° 16.1m–78.6m　21m–70m　10m×9.6m　360°　165t

作業半径(m) \ メインブーム長さ / ジブ長さ	57.7m+4m*								68.2m+4m*					78.6m+4m*	
	21m	28m	35m	42m	49m	56m	63m	70m	21m	28m	35m	42m	49m	21m	28m
30	18.7														
32	17.5														
34	16.4	14.8							9.3						
36	15.4	13.8							8.6						
38		12.9	11.8						7.9	5.8				3.2	
40		12.1	11.1	9.9					7.2	5.4	4.6			3	
42		11.4	10.4	9.2						5	4.3			2.7	1.4
44		10.8	9.7	8.5	7.1					4.7	4	3.1			1.2
46			9.1	7.9	6.5	4.9				4.4	3.7	2.8			1.1
48			8.6	7.3	5.9	4.6					3.4	2.6	1.6		
50			8.2	6.7	5.4	4.3	3.3				3.2	2.4	1.4		
52				6.4	5.1	4	3				3	2.1	1.3		
54				6.1	4.8	3.7	2.7	1.8			2.9	2	1.1		
56				5.8	4.5	3.4	2.5	1.6				1.8			
58				5.6	4.4	3.2	2.2	1.3				1.7			
60					4.2	3	2	1.1				1.5			
62					4	2.8	1.8								
64					3.8	2.6	1.5								
66						2.5	1.4								
68						2.3	1.2								
70						2.2	1.1								
72						2.1	1								
ブーム伸長率(%) I				92							92			92	
ブーム伸長率(%) II				92							92			92	
ブーム伸長率(%) III				92							92			92	
ブーム伸長率(%) IV				46							92			92	
ブーム伸長率(%) V				46							46			92	
ブーム伸長率(%) VI				0							46			92	

＊アダプター

TAB 218250.5

起伏式ジブ定格総荷重表

LTM 1550N

67° 16.1m–68.1m　21m–91m　10m×9.6m　360°　165t

メインブーム長さ	16.1m+4m*											26.5m+4m*										
ジブ長さ / 作業半径(m)	21m	28m	35m	42m	49m	56m	63m	70m	77m	84m	91m	21m	28m	35m	42m	49m	56m	63m	70m	77m	84m	91m
22	49.5																					
24	46																					
26	43.5	41.5										54										
28	43.5	39										50										
30		36.5	35.5									47.5	45.5									
32		35.5	33									45.5	42.5									
34		35.5	31.5	30									40.5	39								
36		35.5	30.5	28.6									38.5	36.5								
38			29.5	27.2	25.8								37	35	33.5							
40			29.5	25.9	24.4								34.5	33	32							
42			29.5	25.7	23.3	21.8								32	30.5	28.8						
44				25.7	22.4	20.6								30	29.5	27.4						
46				25.7	21.6	19.7	18.4							28.6	27.9	26.1	24.5					
48				25.7	21	18.9	17.3								26.5	25.4	23.4					
50				25.7	21	18.2	16.5	15.5							25.2	24.2	22.4	20.8				
52					21	17.6	15.9	14.7							23.9	23	21.8	20				
54					21	17.4	15.4	13.9	13.4						22.8	21.9	21.2	19.2	17.6			
56					21	17.4	14.8	13.2	12.7							20.9	20.2	18.7	17			
58						17.4	14.3	12.8	12.1	11.4						19.9	19.2	18.2	16.4	15.2		
60						17.4	14.1	12.3	11.5	10.8						19	18.3	17.6	15.9	14.7		
62						17.4	14.1	11.9	11.1	10.3	9.2						17.5	16.8	15.4	14.2	13	
64						17.4	14.1	11.4	10.6	9.7	8.7						16.7	16	15	13.7	12.6	
66							14.1	11.2	10.1	9.2	8.1						16	15.3	14.5	13.2	12.2	10.6
68							14.1	11.2	9.7	8.9	7.6						15.3	14.6	14	12.7	11.9	10.3
70							14.1	11.2	9.5	8.6	7.4							13.9	13.4	12.2	11.4	10
72								11.2	9.5	8.2	7.1							13.3	12.8	11.9	11	9.7
74								11.2	9.5	7.9	6.7							12.8	12.2	11.3	10.6	9.3
76								11.2	9.5	7.5	6.4								11.6	10.8	10	9
78								11.2	9.5	7.3	6.1								11.1	10.2	9.5	8.6
80									9.5	7.3	5.8								10.6	9.7	8.9	8.1
82									9.5	7.3	5.5								10.1	9.2	8.4	7.6
84									9.5	7.3	5.3									8.8	8	7.1
86										7.3	5.1									8.3	7.5	6.6
88										7.3	5.1									7.9	7.1	6.2
90										7.3	5.1										6.7	5.7
92										7.3	5.1										6.3	5.4
94											5.1										5.9	5.2
96											5.1										5.6	5
98											5.1											4.8
100																						4.5
ブーム伸長率(%) I						0											46					
ブーム伸長率(%) II						0											46					
ブーム伸長率(%) III						0											0					
ブーム伸長率(%) IV						0											0					
ブーム伸長率(%) V						0											0					
ブーム伸長率(%) VI						0											0					

＊アダプター

TAB 218253.1/2

67° 16.1m–68.1m　21m–91m　10m×9.6m　360°　165t

メインブーム長さ	36.9m+4m*											47.3m+4m*								57.7m+4m*				68.2m
ジブ長さ / 作業半径(m)	21m	28m	35m	42m	49m	56m	63m	70m	77m	84m	91m	21m	28m	35m	42m	49m	56m	63m	70m	21m	28m	35m	42m	+4m* 42m
32	33.5																							
34	31.5																							
36	29.8	28.6										18.8												
38		26.9										17.5												
40		25.3	24.9									16.3	15.1											
42		24.2	23.4										14.1							9				
44		23.2	22.1	21.3									13.1	12.5						8.1				
46			21	20.1									12.2	11.6							5.6			2.5
48			20.2	19.1	18.2								11.6	10.9	9.9						5.2			2.2
50			19.5	18.1	17.2									10.1	9.2						4.8	4.2		
52				17.2	16.3	15.1								9.6	8.5	7.3					4.5	3.9		
54				16.7	15.5	14.2								9	7.9	6.7						3.6	2.8	
56				16.3	14.6	13.4	12.5								7.3	6.1	4.8					3.3	2.5	
58				15.8	14.1	12.7	11.8								6.8	5.7	4.4					3	2.2	
60					13.7	12	11.1	10.1							6.4	5.2	4.1	3.2					2	
62					13.3	11.3	10.4	9.4							6.1	4.8	3.8	2.9					1.8	
64					12.9	10.9	9.8	8.7	8.3							4.6	3.5	2.5	1.7				1.6	
66						10.6	9.2	8.2	7.7							4.4	3.2	2.3	1.4				1.5	
68						10.2	8.8	7.6	7.1	6.5						4.2	3	2	1.2					
70						9.9	8.5	7	6.6	5.9							2.8	1.8	1					
72						9.6	8.1	6.5	6.2	5.4	4.6						2.6	1.6						
74							7.8	6.2	5.7	5.1	4.3						2.4	1.4						
76							7.5	6	5.3	4.7	3.9						2.2	1.3						
78							7.3	5.8	4.9	4.4	3.6							1.1						
80								5.6	4.6	4.1	3.3							1						
82								5.4	4.5	3.9	3.1													
84								5.2	4.4	3.6	2.8													
86								5	4.2	3.4	2.5													
88									4.1	3.2	2.3													
90									3.9	3.1	2.1													
92									3.8	3	1.9													
94										2.9	1.8													
96										2.8	1.6													
98										2.7	1.4													
100										2.6	1.3													
104											1.3													
ブーム伸長率(%) I						92										92					92			92
ブーム伸長率(%) II						46										92					92			92
ブーム伸長率(%) III						46										92					92			92
ブーム伸長率(%) IV						0										0					46			92
ブーム伸長率(%) V						0										0					46			46
ブーム伸長率(%) VI						0										0					0			46

＊アダプター

TAB 218253.3/4

起伏式ジブ定格総荷重表（Y-ガイ仕様、スペーサー付）

LTM 1550N

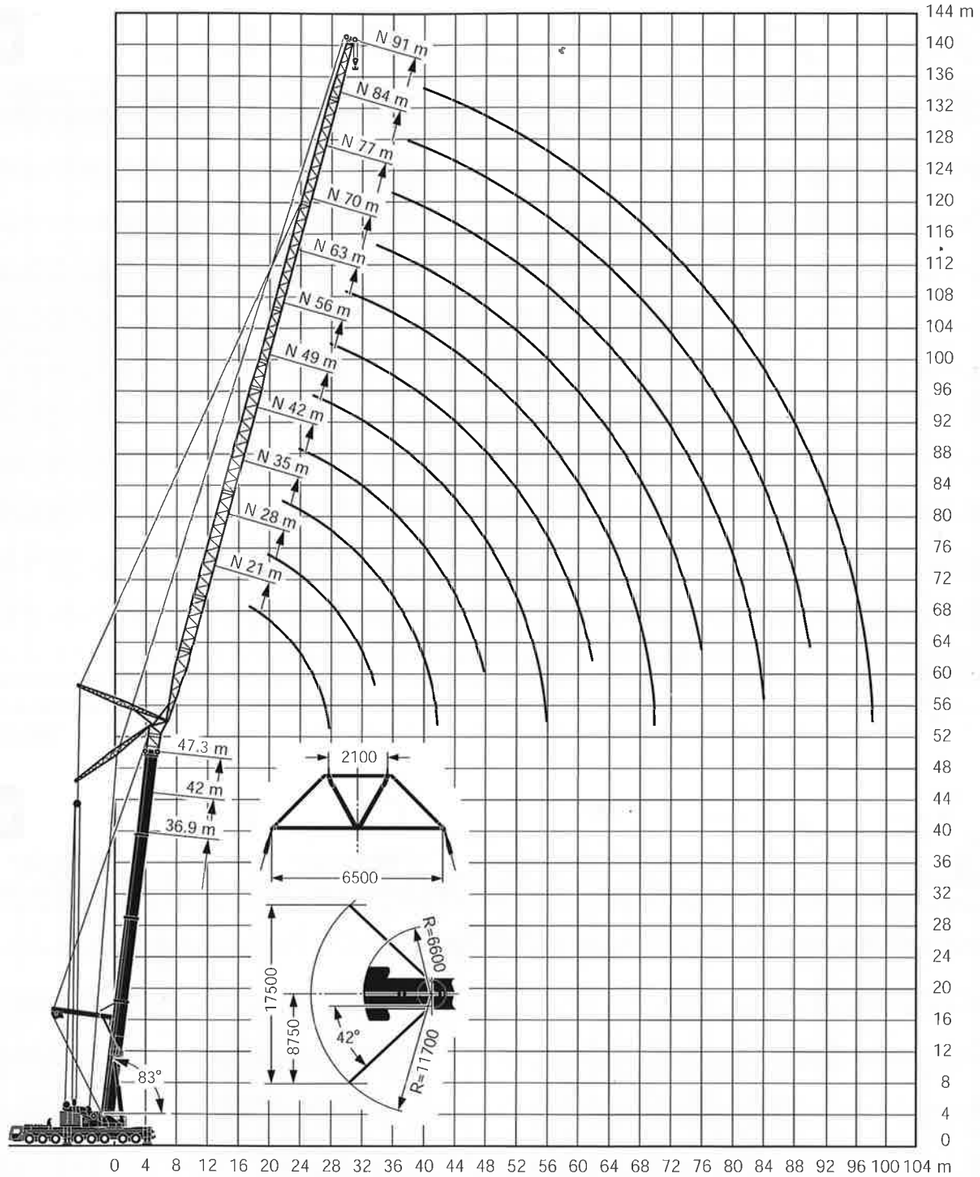

注意

1 定格総荷重はフックブロック、玉掛ワイヤー等の自重を含みます。
　また、下記の条件が考慮されていませんのでクレーンの操作には充分気をつけてください。
　① 地盤の強度、地震による影響
　② 作業速度に応じた動荷重および台風または強風による影響等
2 本機は水平に設置して、クレーン作業を行ってください。
3 作業半径は、クレーンの旋回中心から荷重の重心までの水平距離です。
4 メインブームの定格総荷重は補助ジブを取り除いた状態での値です。
5 メインブーム84m仕様で262トンを超える定格総荷重の場合は、特殊吊装置が必要です。

83° 36.9m–78.6m　21m–91m　10m×9.6m　360°　165t　Y-ガイ

メインブーム長さ	36.9m+4m*											47.3m+4m*										
ジブ長さ / 作業半径(m)	21m	28m	35m	42m	49m	56m	63m	70m	77m	84m	91m	21m	28m	35m	42m	49m	56m	63m	70m	77m	84m	91m
16	91																					
18	84	81										79										
20	78	76	74									73	70									
22	73	71	70	63								67	66	60								
24	67	66	65	62	52							64	62	57	52							
26	61	62	62	60	51	40.5						60	58	55	50	44						
28		58	58	57	49.5	40	33					57	55	52	48	43	34.5					
30		55	55	54	48.5	39.5	32.5	26.9					52	49	46	41.5	34.5	27.8				
32		50	51	51	48	38.5	32.5	26.1	22.5				49	46.5	44.5	40	34.5	27.8				
34			48	47.5	46	38	32	25.3	22.2				46	45	42	39	34.5	27.8	22.3			
36			45	44.5	44	37.5	31.5	24.5	21.9	17.3				42.5	40.5	38	34	27.8	22.3	17.9		
38			42	41.5	41	36.5	31.5	23.8	21.6	16.8	14.6			40	39	36.5	33	27.8	22.3	17.9	14.3	
40			38.5	39.5	39	36	31	23.2	21.2	16.3	14.5			38	37.5	35	32.5	27.8	22.3	17.9	14.3	10.9
42				37	36.5	35	30.5	22.5	20.7	15.8	14.1			35.5	35	33.5	31.5	27.4	21.8	17.9	14.3	10.9
44				35	34.5	34	30.5	21.8	20.3	15.4	13.7				33.5	32.5	30.5	27	21.3	17.9	14.3	10.9
46				33	33	32.5	30	21.2	19.8	15	13.3				31.5	31	29.4	26.6	20.7	17.9	14.1	10.9
48					31	30.5	29.8	20.6	19.4	14.6	13				30	29.2	28.5	25.8	20.2	17.9	13.8	10.9
50					29.7	29.2	28.7	20	19	14.2	12.7					27.8	27.3	24.8	19.7	17.9	13.5	10.9
52					28.3	27.8	27.3	19.6	18.7	13.9	12.3					26.5	26	23.8	19.2	17.9	13.2	10.9
54					24.6	26.5	26	19.2	18.3	13.5	12					25.2	24.8	22.9	18.8	17.8	13	10.9
56						25.3	24.8	18.8	17.9	13.1	11.7					24.1	23.6	22.1	18.5	17.4	12.7	10.9
58						24.2	23.7	18.4	17.6	12.8	11.4						22.6	21.2	18.1	17.1	12.5	10.9
60						21.6	22.6	18	17.3	12.5	11.2						21.6	20.4	17.8	16.8	12.2	10.9
62							21.7	17.6	17	12.2	10.9						20.7	19.7	17.5	16.4	12	10.9
64							20.8	17.3	16.7	12	10.7							19.1	16.9	15.8	11.7	10.8
66							19.1	17	16.4	11.7	10.5							18.4	16.3	15.3	11.5	10.7
68							15.9	16.8	16.2	11.5	10.3							17.7	15.7	14.7	11.3	10.4
70								16.6	15.9	11.2	10.1							16.6	15.2	14.1	11.1	10.2
72								16.2	15.7	11	9.9								14.8	13.6	10.9	10
74								13.8	15.5	10.8	9.8								14.5	13.2	10.7	9.6
76									15.3	10.6	9.6								14.3	12.8	10.5	9.1
78									14.7	10.4	9.4									12.4	10.3	8.7
80									12.7	10.3	9.3									12.2	10.2	8.4
82									10.5	10.1	9.1									11.9	10	8
84										10.1	9									11.2	9.7	7.6
86										10	8.9										9.4	7.3
88										9.2	8.8										9.3	7
90											8.7										9.1	6.7
92											8.7											6.5
94											8											6.2
96											6.4											6.1
98																						6
ブーム伸長率(%) I						92											92					
ブーム伸長率(%) II						46											92					
ブーム伸長率(%) III						46											92					
ブーム伸長率(%) IV						0											0					
ブーム伸長率(%) V						0											0					
ブーム伸長率(%) VI						0											0					

＊アダプター

TAB 218256.1/2

83° 36.9m–78.6m　21m–91m　10m×9.6m　360°　165t　Y-ガイ

メインブーム長さ	57.7m+4m*										68.2m+4m*								78.6m+4m*					
ジブ長さ / 作業半径(m)	21m	28m	35m	42m	49m	56m	63m	70m	77m	84m	21m	28m	35m	42m	49m	56m	63m	70m	21m	28m	35m	42m	49m	56m
20	58																							
22	55	53									43.5													
24	51	49.5	46.5								41	36.5							27					
26	48	46.5	44.5	39.5							38.5	34.5	31.5						25.4	20.7				
28	45	43.5	42.5	38							36.5	32.5	29.9						23.9	20.7				
30		41	40	36.5	32						34.5	31	28.5	25.6					22.5	19.6	17.2			
32		39	38	35	31	25.6						29.5	27.1	24.4	21.3					18.5	16.2	14.2		
34		36.5	36	34	30	25.5	19					28.1	25.9	23.4	20.6	15.4				17.6	15.3	13.4		
36		34	34	32.5	29	25.4	19.1	14.2				26.7	24.7	22.4	19.8	15.6	10.5			16.6	14.5	12.7	10	
38			32.5	31.5	28	25	19.2	14.3	10.8				23.7	21.5	19	15.7	10.6			15.7	13.7	12	9.4	5.2
40			30.5	30	27.1	24.3	19.2	14.3	10.8	7.9			22.7	20.6	18.2	15.3	10.6	7.2			13.1	11.4	8.9	4.8
42			28.7	28.5	26.2	23.5	19.2	14.3	10.8	8			21.8	19.8	17.5	14.7	10.6	7.3			12.4	10.7	8.4	4.4
44				27.2	25.2	22.8	19.2	14.3	10.8	8			20.9	19.1	16.8	14.2	10.6	7.3			11.8	10.2	7.9	4.1
46				25.8	24	22.2	19.2	14.3	10.8	8				18.4	16.2	13.6	10.3	6.9				9.6	7.4	3.8
48				24.3	22.9	21.5	18.6	14.3	10.8	8				17.7	15.6	13.1	9.7	6.5				9.1	7	3.5
50				22.5	21.9	20.8	18	14.3	10.8	8				17.1	15.1	12.5	9.2	6				8.7	6.6	3.2
52					20.9	20	17.2	14.3	10.8	8					14.6	11.9	8.7	5.6				8.2	6.2	3
54					20.1	19.2	16.4	13.8	10.8	8					14.1	11.3	8.2	5.2					5.9	2.7
56					19.4	18.3	15.7	13.1	10.8	8					13.6	10.7	7.7	4.8					5.6	2.5
58						17.6	15	12.5	10.8	8					13.1	10.2	7.3	4.5					5.3	2.3
60						16.9	14.4	11.9	10.3	8						9.7	6.9	4.2						2.1
62						16.3	13.7	11.3	9.8	7.7						9.2	6.5	4						1.9
64						15.1	13.1	10.8	9.3	7.2						8.8	6.1	3.7						1.8
66							12.6	10.2	8.8	6.8							5.8	3.5						1.6
68							12.1	9.7	8.3	6.5							5.4	3.3						
70							11.7	9.2	7.9	6.1							5.2	3.1						
72								8.8	7.5	5.8							5	2.9						
74								8.4	7	5.4								2.7						
76								8.1	6.6	5.1								2.5						
78								7.8	6.3	4.8								2.4						
80									6	4.5														
82									5.7	4.2														
84									5.5	4														
86										3.8														
88										3.7														
90										3.5														
92										3.3														
ブーム伸長率(%) I						92									92							92		
ブーム伸長率(%) II						92									92							92		
ブーム伸長率(%) III						92									92							92		
ブーム伸長率(%) IV						46									92							92		
ブーム伸長率(%) V						46									92							92		
ブーム伸長率(%) VI						0									46							92		

＊アダプター

TAB 218256.3/4

75° 36.9m–78.6m　21m–91m　10m×9.6m　360°　165t　Y-ガイ

メインブーム長さ	36.9m+4m*											47.3m+4m*										
ジブ長さ / 作業半径(m)	21m	28m	35m	42m	49m	56m	63m	70m	77m	84m	91m	21m	28m	35m	42m	49m	56m	63m	70m	77m	84m	91m
24	63																					
26	58	57										52										
28	53	52										48.5										
30	49.5	48.5	48									45.5	44.5									
32	46	45.5	44.5									42	41									
34		42.5	41.5	41								39.5	38.5	37.5								
36		39.5	39	38.5	37.5								36	35	34.5							
38		37.5	36.5	36	35.5								34	33	32.5							
40			34.5	34	33	32.5							32	31	30.5	29.6						
42			32.5	32	31.5	31	30						30	29.4	28.8	27.9						
44			31	30	29.6	29	28.4							27.8	27.2	26.3	25.7					
46			29.2	28.6	28	27.5	26.8	22.9						26.3	25.7	24.9	24.3	23.6				
48				27.2	26.5	26	25.4	22.3						24.9	24.4	23.5	23	22.3				
50				25.8	25.2	24.7	24	21.7	20.3						23.2	22.3	21.8	21.1	19.9			
52				24.6	24	23.5	22.8	21.1	19.9	14.8					22	21.2	20.7	20	19			
54					22.8	22.3	21.7	20.5	19.4	14.4					21	20.1	19.6	18.9	18.1	17		
56					21.8	21.3	20.7	20.1	19	14.1	12.2				20	19.2	18.7	18	17.3	16.3		
58					20.8	20.3	19.7	19.3	18.6	13.7	12					18.3	17.7	17.1	16.5	15.5	13.4	
60					19.9	19.4	18.8	18.4	17.7	13.4	11.7					17.4	16.9	16.3	15.7	14.8	13.2	10.8
62						18.5	17.9	17.5	16.8	13.1	11.5					16.6	16.1	15.5	15.1	14.2	12.7	10.3
64						17.7	17.1	16.7	16	12.8	11.3						15.4	14.7	14.4	13.5	12.1	9.7
66						16.9	16.4	16	15.3	12.5	11						14.7	14.1	13.7	12.9	11.5	9.2
68							15.7	15.3	14.6	12.2	10.8						14	13.4	13.1	12.3	11	8.7
70							15	14.6	13.9	12	10.6						13.4	12.8	12.4	11.7	10.5	8.2
72							14.4	14	13.3	11.8	10.4							12.2	11.9	11.2	10.1	7.8
74							13.8	13.4	12.7	11.5	10.2							11.7	11.3	10.6	9.7	7.4
76								12.8	12.1	11.3	10							11.2	10.8	10.1	9.2	7
78								12.3	11.6	11	9.9								10.3	9.6	8.8	6.7
80								11.8	11.1	10.5	9.7								9.9	9.2	8.4	6.4
82									10.6	10.1	9.5								9.4	8.7	8	6.1
84									10.2	9.6	9								9	8.3	7.7	5.8
86									9.7	9.2	8.6									7.9	7.3	5.5
88									9.3	8.8	8.2									7.6	6.9	5.2
90										8.4	7.8									7.2	6.6	4.9
92										8	7.4										6.3	4.6
94										7.6	7.1										6	4.4
96											6.7										5.6	4.1
98											6.4										5.4	4
100											6.1											3.9
104																						3.6
ブーム伸長率(%) I						92											92					
ブーム伸長率(%) II						46											92					
ブーム伸長率(%) III						46											92					
ブーム伸長率(%) IV						0											0					
ブーム伸長率(%) V						0											0					
ブーム伸長率(%) VI						0											0					

＊アダプター

TAB 218259.1/2

75° 36.9m–78.6m　21m–91m　10m×9.6m　360°　165t　Y-ガイ

メインブーム長さ	57.7m+4m*										68.2m+4m*							78.6m+4m*				
ジブ長さ / 作業半径(m)	21m	28m	35m	42m	49m	56m	63m	70m	77m	84m	21m	28m	35m	42m	49m	56m	63m	21m	28m	35m	42m	49m
30	38.5																					
32	36																					
34	34	33.5									28.9											
36	32.5	31.5									27.2											
38		29.9	29.3								25.7	23.1						16.6				
40		28.5	27.7	26.4							24.4	22						15.8				
42		27.2	26.4	25								20.9	19.4					15	12.1			
44		26.3	25.2	23.8	21.2							19.9	18.5						11.5			
46			24	22.6	20.2							19	17.5	16					10.9	9.2		
48			22.8	21.6	19.2	18							16.6	15.1	13.4				10.4	8.7		
50			21.6	20.6	18.2	17.1	14.3						15.8	14.3	12.6				9.8	8.2	6.4	
52				19.7	17.4	16.3	13.5						15.1	13.6	12	8.4				7.7	6	3.4
54				18.8	16.6	15.4	12.8	10.2					14.3	13	11.3	7.9	4.5			7.2	5.5	3.2
56				18	15.9	14.7	12.1	9.6						12.3	10.8	7.3	4.2			6.8	5.2	2.9
58				17.3	15.2	14.1	11.4	9	7.3					11.7	10.2	6.8	3.9				4.9	2.7
60					14.5	13.4	10.8	8.5	6.8	4.8				11.1	9.7	6.4	3.6				4.6	2.5
62					13.8	12.8	10.3	7.9	6.4	4.4					9.2	6	3.3				4.4	2.3
64					13.3	12.2	9.7	7.5	5.9	4.2					8.7	5.7	3.1				4.1	2.1
66						11.7	9.2	7.1	5.5	3.9					8.3	5.4	2.8					1.9
68						11.1	8.7	6.7	5.1	3.6					7.8	5.1	2.6					1.7
70						10.7	8.3	6.3	4.8	3.3						4.7	2.4					1.5
72						10.3	7.8	5.9	4.5	3.1						4.4	2.2					
74							7.4	5.6	4.3	2.8						4.2	2					
76							7	5.3	4	2.6							1.8					
78							6.7	4.9	3.8	2.4							1.6					
80								4.6	3.5	2.2							1.4					
82								4.4	3.3	2							1.3					
84								4.2	3.1	1.8												
86								4	2.9	1.6												
88									2.7	1.4												
90									2.5	1.2												
92									2.4	1.1												
ブーム伸長率(%) I						92								92						92		
ブーム伸長率(%) II						92								92						92		
ブーム伸長率(%) III						92								92						92		
ブーム伸長率(%) IV						46								92						92		
ブーム伸長率(%) V						46								46						92		
ブーム伸長率(%) VI						0								46						92		

＊アダプター

TAB 218259.3/4

起伏式ジブ定格総荷重表（Y-ガイ仕様）　TAY3N　LTM 1550N

67° 36.9m－78.6m　21m－91m　10m×9.6m　360°　165t　Y-ガイ

メインブーム長さ	36.9m+4m*											47.3m+4m*										
作業半径(m) ＼ ジブ長さ	21m	28m	35m	42m	49m	56m	63m	70m	77m	84m	91m	21m	28m	35m	42m	49m	56m	63m	70m	77m	84m	91m
32	40.5																					
34	38																					
36	35.5	34.5										31										
38		32.5										29										
40		30.5	29.7									27.3	26.3									
42		28.8	28										24.7									
44		27.3	26.5	25.9									23.4	22.5								
46			25.1	24.5									22.1	21.3								
48			23.8	23.2	22.5								20.9	20.1	19.6							
50			22.6	22	21.3									19.1	18.5							
52				20.9	20.2	19.7								18.1	17.5	16.6						
54				19.9	19.2	18.7								17.2	16.6	15.7						
56				18.9	18.3	17.7	17								15.8	14.9	14.3					
58				18.1	17.4	16.9	16.2								15	14.1	13.6					
60					16.6	16.0	15.4	15							14.3	13.4	12.8	12.1				
62					15.8	15.3	14.6	14.2							13.6	12.7	12.2	11.5				
64					15.1	14.6	13.9	13.5	12.8							12.1	11.6	10.9				
66						13.9	13.3	12.9	12.2							11.5	11	10.3	9.9			
68						13.3	12.6	12.3	11.5	10.9						11	10.4	9.7	9.4			
70						12.7	12.1	11.7	11	10.4							9.9	9.2	8.9	8.1		
72						12.1	11.5	11.1	10.4	9.8	9.2						9.4	8.8	8.4	7.6		
74							11	10.6	9.9	9.3	8.7						9	8.3	7.9	7.2	6.6	
76							10.5	10.1	9.4	8.8	8.2						8.5	7.9	7.5	6.8	6.1	
78							10	9.6	8.9	8.3	7.7							7.5	7.1	6.4	5.7	4.8
80								9.2	8.5	7.9	7.3							7.1	6.7	6	5.4	4.5
82								8.8	8.1	7.5	6.9							6.7	6.4	5.6	5.1	4.3
84								8.4	7.7	7.1	6.5								6	5.4	4.9	4
86								8	7.3	6.7	6.1								5.7	5.1	4.6	3.8
88									6.9	6.4	5.8								5.4	4.9	4.4	3.5
90									6.6	6	5.5								5.2	4.6	4.2	3.3
92									6.3	5.7	5.2									4.4	4	3.1
94										5.4	5									4.2	3.7	2.9
96										5.2	4.7									4	3.5	2.7
98										5	4.5										3.3	2.5
100										4.8	4.3										3.2	2.3
104											3.9										2.8	2
108																						1.6
ブーム伸長率(%) I						92											92					
II						46											92					
III						46											92					
IV						0											0					
V						0											0					
VI						0											0					

＊アダプター

TAB 218262.1/2

67° 36.9m－78.6m　21m－91m　10m×9.6m　360°　165t　Y-ガイ

メインブーム長さ	57.7m+4m*									68.2m+4m*						78.6m+4m*		
作業半径(m) ＼ ジブ長さ	21m	28m	35m	42m	49m	56m	63m	70m	77m	21m	28m	35m	42m	49m	56m	21m	28m	35m
42	22.6																	
44	21.3																	
46		19.4								16.6								
48		18.3								15.6								
50		17.3	16.3								12.7							
52		16.4	15.4								12.1					9.9		
54			14.6	14.1							11.5					9.3		
56			13.9	13.3							10.9	9.5					5.7	
58			13.2	12.6	11.7							9					5.4	
60				12	11.1							8.6	7.1				5.2	3.1
62				11.4	10.5	9.7						8.1	6.7					2.9
64				10.8	9.9	9.2							6.3	4.8				2.7
66				10.3	9.4	8.7	6.2						5.9	4.6				2.6
68					8.9	8.2	5.9						5.6	4.3	1.9			2.4
70					8.4	7.8	5.5	3.6					5.3	4.1	1.7			
72					8	7.4	5.2	3.3						3.9	1.5			
74						7	4.9	3.1	1.9					3.6	1.3			
76						6.6	4.6	2.9	1.7					3.4	1.2			
78						6.2	4.3	2.6	1.5						1			
80						6	4.1	2.4	1.3									
82							3.9	2.2	1.1									
84							3.6	2	1									
86							3.4	1.8										
88								1.6										
90								1.5										
92								1.3										
94								1.2										
ブーム伸長率(%) I					92								92				92	
II					92								92				92	
III					92								92				92	
IV					46								92				92	
V					46								46				92	
VI					0								46				92	

＊アダプター

TAB 218262.3/4

起伏式ジブ定格総荷重表（Y-ガイ仕様、スペーサー付）　TAY3SN　LTM 1550N

83° 36.9m－78.6m　21m－91m　10m×9.6m　360°　165t　Y-ガイ

メインブーム長さ	36.9m+4m*											47.3m+4m*										
作業半径(m) ＼ ジブ長さ	21m	28m	35m	42m	49m	56m	63m	70m	77m	84m	91m	21m	28m	35m	42m	49m	56m	63m	70m	77m	84m	91m
16	90																					
18	84	81										82										
20	78	76	74									75	74									
22	72	71	69	68								69	68	67								
24	67	66	65	64	60							64	63	63	59							
26	60	62	61	60	57	46						60	58	58	56	51						
28		58	58	57	54	45	39					57	54	54	53	49	41.5					
30		54	54	54	52	44	39	29.4					51	50	50	47	40.5	34.5				
32		50	51	50	49	43	38.5	28.4	26				48.5	47	47	45.5	40	34				
34			47.5	47	46.5	41.5	38	27.4	25.5				46	45	44	43.5	39.5	33.5	26.6			
36			45	44	43.5	40.5	37	26.5	24.7	19				42	41.5	41	38	33	25.7	22.7		
38			42	41.5	41	39.5	36.5	25.6	23.9	18.3	15.5			39.5	39	38.5	36.5	32.5	25	22.6	17.9	
40			38.5	39	38.5	38	36	24.8	23.2	17.7	15.1			37.5	37	36	35	32	24.2	22.4	17.3	14.3
42				37	36	35.5	35	24	22.6	17.1	14.7			35.5	35	34	33	30.5	23.6	22.3	16.8	14.1
44				35	34.5	34	33.5	23.2	22	16.6	14.3				33	32.5	31.5	29	22.9	22	16.3	13.8
46				32.5	32.5	32	31.5	22.5	21.4	16.1	13.9				31	30.5	30	27.6	22.3	21.4	15.8	13.4
48					31	30.5	30	21.8	20.8	15.6	13.5				29.6	29	28.6	26.3	21.7	20.8	15.4	13.1
50					29.4	28.9	28.6	21.2	20.3	15.1	13.2					27.6	27.1	25.2	21.1	20.2	14.9	12.8
52					28	27.5	27.2	20.6	19.8	14.6	12.9					26.3	25.8	24.1	20.6	19.7	14.5	12.5
54					24.6	26.2	25.9	20.1	19.3	14.2	12.5					25.1	24.6	23.2	20.1	19.2	14.1	12.2
56						25	24.7	19.6	18.8	13.8	12.2					23.9	23.5	22.3	19.6	18.7	13.7	11.9
58						23.9	23.6	19.2	18.4	13.4	11.9						22.4	21.4	19.2	18.1	13.3	11.6
60						21.5	22.5	18.7	18	13	11.6						21.4	20.5	18.5	17.4	13	11.4
62							21.6	18.3	17.7	12.7	11.4						20.5	19.8	17.8	16.7	12.6	11.1
64							20.7	17.9	17.3	12.4	11.1							19.1	17.1	16.1	12.3	10.9
66							18.8	17.5	17	12.1	10.9							18.3	16.4	15.4	12.1	10.6
68							15.6	17.2	16.6	11.9	10.7							17.5	15.8	14.8	11.8	10.4
70								16.9	16.3	11.6	10.4							16.6	15.3	14.2	11.6	10.2
72								16.4	16	11.3	10.2								14.9	13.7	11.3	9.9
74								13.8	15.8	11	10								14.6	13.2	11.1	9.5
76									15.2	10.8	9.8								14.3	12.8	10.8	9
78									14.6	10.6	9.6									12.4	10.6	8.6
80									12.7	10.4	9.5									12.2	10.3	8.2
82									10.5	10.2	9.3									11.9	10	7.8
84										10.1	9.1									11.2	9.7	7.4
86										10.1	9										9.5	7
88										9.2	8.9										9.3	6.8
90											8.8										9.1	6.5
92											8.7											6.2
94											8											6
96											6.4											5.9
98																						5.8
ブーム伸長率(%) I						92											92					
II						46											92					
III						46											92					
IV						0											0					
V						0											0					
VI						0											0					

＊アダプター

TAB 231403.1/2

83° 36.9m－78.6m　21m－91m　10m×9.6m　360°　165t　Y-ガイ

メインブーム長さ	57.7m+4m*										68.2m+4m*								78.6m+4m*					
作業半径(m) ＼ ジブ長さ	21m	28m	35m	42m	49m	56m	63m	70m	77m	84m	21m	28m	35m	42m	49m	56m	63m	70m	21m	28m	35m	42m	49m	56m
20	58																							
22	54	52									44.5													
24	51	49	47.5								41.5	37.5							27.6					
26	47.5	46	44.5	43.5							38.5	35	33.5						25.6	20.7				
28	44.5	43.5	42	41							36.5	33	31.5						23.7	20.7				
30		41	39.5	38.5	36.5						34.5	31	29.6	27.8					22.2	19.5	17.4			
32		38.5	37.5	36.5	34.5	32						29.4	27.9	26.3	24.2					18.3	16.3	14.8		
34		36.5	35.5	35	33	30.5	27.2					27.8	26.3	24.9	23	19.9				17.2	15.3	13.8		
36		33.5	34	33	31.5	29.3	26	22.3				26.4	24.9	23.5	21.8	18.7	14.6			16.2	14.4	13	10.3	
38			32	31.5	29.6	28	24.9	21.5	17				23.7	22.3	20.7	17.6	13.6			15.3	13.6	12.2	9.6	4.3
40			30.5	29.8	27.9	26.8	23.9	20.4	17	12.9			22.6	21.1	19.6	16.6	12.8	8.4			12.8	11.5	9	4
42			28.5	28.3	26.4	25.5	22.7	19.5	16.8	12.9			21.6	20.1	18.6	15.6	12	7.8			12.1	10.8	8.3	3.6
44				27	25.1	24.2	21.5	18.5	16	12.9			20.7	19.2	17.7	14.7	11.3	7.3			11.5	10.1	7.7	3.3
46				25.6	24	22.9	20.3	17.4	15.3	12.6				18.4	16.9	13.8	10.6	6.8				9.6	7.1	3.1
48				24.2	22.9	21.8	19.2	16.5	14.4	11.9				17.6	16.1	13	10	6.3				9	6.6	2.8
50				22.4	21.8	20.8	18.1	15.5	13.6	11.2				16.8	15.4	12.2	9.3	5.9				8.5	6.1	2.5
52					20.8	19.8	17.2	14.7	12.8	10.5					14.7	11.6	8.7	5.4				8	5.7	2.3
54					20	18.9	16.4	13.8	12.1	9.9					14	10.9	8.2	5					5.3	2.1
56					19.2	18.1	15.7	13	11.3	9.3					13.3	10.4	7.6	4.6					4.9	1.8
58						17.3	15	12.4	10.6	8.7					12.8	9.8	7.1	4.3					4.6	1.6
60						16.6	14.3	11.8	10	8.1						9.3	6.6	4						1.4
62						16	13.6	11.2	9.4	7.6						8.8	6.1	3.7						1.2
64						14.9	13	10.6	8.9	7.1						8.4	5.6	3.4						1.1
66							12.5	10	8.4	6.6							5.2	3.2						
68							12	9.5	7.9	6.3							4.9	2.9						
70							11.6	9	7.4	5.9							4.7	2.7						
72								8.6	6.9	5.6							4.5	2.4						
74								8.2	6.5	5.2								2.2						
76								7.8	6.2	4.9								2						
78								7.5	5.8	4.6								1.9						
80									5.5	4.3														
82									5.3	4.1														
84									5.1	3.8														
86										3.6														
88										3.4														
90										3.3														
92										3.2														
ブーム伸長率(%) I					92									92							92			
II					92									92							92			
III					92									92							92			
IV					46									92							92			
V					46									46							92			
VI					0									46							92			

＊アダプター

TAB 231403.3/4

起伏式ジブ定格総荷重表（Y-ガイ仕様、スペーサー付）　TAY3SN　LTM 1550N

75° 36.9m–78.6m　21m–91m　10m×9.6m　360°　165t　Y-ガイ

メインブーム長さ	36.9m+4m*											47.3m+4m*										
ジブ長さ / 作業半径(m)	21m	28m	35m	42m	49m	56m	63m	70m	77m	84m	91m	21m	28m	35m	42m	49m	56m	63m	70m	77m	84m	91m
24	62																					
26	57	56										52										
28	53	52										48.5										
30	49	48.5	47.5									45	44									
32	46	45	44									41.5	41									
34		42	41.5	40.5								39	38	37								
36		39.5	38.5	38	37								36	34.5	34							
38		37	36.5	35.5	35								33.5	32.5	32							
40			34	33.5	33	32							31.5	30.5	30	29.4						
42			32.5	31.5	31	30.5	29.9						29.9	28.9	28.3	27.7						
44			30.5	29.8	29.2	28.6	28.2							27.3	26.7	26.1	25.5					
46			29	28.3	27.6	27	26.6	24.2						25.9	25.3	24.6	24.1	23.4				
48				26.8	26.2	25.6	25.2	23.5						24.5	24	23.3	22.8	22.1				
50				25.5	24.8	24.3	23.9	22.8	21.5						22.8	22.1	21.6	20.9	20.2			
52				24.3	23.6	23.1	22.7	22	21	15.7					21.6	21	20.5	19.8	19.3			
54					22.5	21.9	21.5	20.9	20.5	15.2					20.6	19.9	19.4	18.7	18.4	17.3		
56					21.4	20.9	20.5	19.9	19.4	14.8	13.1				19.6	19	18.5	17.8	17.5	16.4		
58					20.5	19.9	19.5	18.9	18.5	14.4	12.7					18.1	17.6	16.9	16.6	15.7	14.1	
60					19.6	19	18.6	18	17.6	14	12.4					17.3	16.7	16.1	15.7	14.9	13.4	10.9
62						18.2	17.8	17.2	16.7	13.6	12.1					16.5	16	15.3	15	14.2	12.7	10.2
64						17.4	17	16.4	15.9	13.2	11.8						15.2	14.6	14.2	13.5	12.1	9.6
66						16.6	16.3	15.6	15.2	12.9	11.5						14.5	13.9	13.6	12.8	11.4	9.1
68							15.5	14.9	14.5	12.6	11.2						13.9	13.3	12.9	12.2	10.9	8.5
70							14.9	14.3	13.8	12.3	11						13.3	12.7	12.3	11.6	10.3	8
72							14.3	13.6	13.2	12.1	10.8							12.1	11.7	11	9.8	7.5
74							13.7	13.1	12.6	11.8	10.6							11.6	11.2	10.5	9.3	7
76								12.5	12	11.5	10.4							11.1	10.7	10	8.9	6.6
78								12	11.5	10.9	10.2								10.2	9.5	8.4	6.3
80								11.5	11	10.4	9.9								9.7	9	8	5.9
82									10.5	10	9.4								9.3	8.6	7.6	5.5
84									10.1	9.5	8.9								8.9	8.2	7.2	5.2
86									9.6	9.1	8.5									7.8	6.9	4.9
88									9.2	8.7	8.1									7.4	6.6	4.6
90										8.3	7.7									7.1	6.3	4.4
92										7.9	7.4										6	4.2
94										7.6	7										5.8	4
96											6.7										5.6	3.8
98											6.3										5.4	3.6
100											6											3.5
104																						3.3
ブーム伸長率(%) I						92											92					
II						46											92					
III						46											92					
IV						0											0					
V						0											0					
VI						0											0					

＊アダプター

TAB 231406.1/2

75° 36.9m–78.6m　21m–91m　10m×9.6m　360°　165t　Y-ガイ

メインブーム長さ	57.7m+4m*										68.2m+4m*							78.6m+4m*				
ジブ長さ / 作業半径(m)	21m	28m	35m	42m	49m	56m	63m	70m	77m	84m	21m	28m	35m	42m	49m	56m	63m	21m	28m	35m	42m	49m
30	40.5																					
32	38																					
34	35.5	34.5									28.6											
36	33.5	32.5									27.1											
38		30.5	29.9								25.7	22.6						16.1				
40		28.9	28.3	25.8							24.4	21.4						15.3				
42		27.4	26.6	24.4								20.2	18.8					14.4	11.9			
44		25.9	25.1	23.1	20.8							19.2	17.8						11.3			
46			23.8	22	19.7							18.2	16.8	15.2					10.6	8.4		
48			22.5	20.9	18.7	17.6							16	14.4	12.8				10	7.8		
50			21.4	19.9	17.7	16.7	14.1						15.2	13.6	12				9.4	7.3	5.5	
52				19	16.9	15.8	13.3						14.4	12.9	11.3	7.6				6.8	5.1	2.7
54				18.2	16.1	15	12.6	9.8					13.7	12.2	10.7	7	3.7			6.3	4.8	2.4
56				17.3	15.4	14.2	11.8	9.1						11.6	10.1	6.4	3.4			5.9	4.4	2.2
58				16.7	14.7	13.6	11.2	8.5	6.7					11	9.6	5.9	3.1				4.1	2
60					14	12.9	10.5	7.9	6.2	4.5				10.4	9	5.5	2.8				3.9	1.8
62					13.3	12.3	10	7.3	5.7	4.2					8.5	5.2	2.6				3.6	1.6
64					12.8	11.7	9.4	6.8	5.3	3.9					8	4.9	2.3				3.3	1.4
66						11.1	8.9	6.4	4.9	3.6					7.6	4.6	2.1					1.3
68						10.6	8.4	6.1	4.5	3.3					7.2	4.3	1.9					1.1
70						10.2	8	5.7	4.2	3						4	1.8					1
72						9.8	7.5	5.4	4	2.8						3.8	1.6					
74							7.1	5	3.7	2.5						3.5	1.4					
76							6.7	4.7	3.5	2.3							1.3					
78							6.4	4.4	3.2	2.1							1.1					
80								4.1	3	2												
82								3.9	2.8	1.8												
84								3.7	2.5	1.6												
86								3.5	2.3	1.4												
88									2.1	1.3												
90									2	1.1												
92									1.9	1												
ブーム伸長率(%) I						92								92						92		
II						92								92						92		
III						92								92						92		
IV						46								92						92		
V						46								46						92		
VI						0								46						92		

＊アダプター

TAB 231406.3/4

起伏式ジブ定格総荷重表（Y-ガイ仕様、スペーサー付）　TAY3SN　LTM 1550N

67° 36.9m–78.6m　21m–91m　10m×9.6m　360°　165t　Y-ガイ

メインブーム長さ	36.9m+4m*											47.3m+4m*										
ジブ長さ / 作業半径(m)	21m	28m	35m	42m	49m	56m	63m	70m	77m	84m	91m	21m	28m	35m	42m	49m	56m	63m	70m	77m	84m	91m
32	39.5																					
34	37																					
36	34.5	34										29.7										
38		31.5										27.9										
40		29.9	29									26.3	25.4									
42		28.2	27.4										24									
44		26.7	25.9	25									22.6	21.6								
46			24.5	23.7									21.4	20.4								
48			23.2	22.4	21.7								20.2	19.2	18.6							
50			22	21.3	20.5									18.2	17.6							
52				20.2	19.5	18.9								17.3	16.6	16						
54				19.2	18.5	17.9								16.4	15.8	15.1						
56				18.3	17.6	17	16.5								15	14.3	13.7					
58				17.4	16.7	16.2	15.7								14.2	13.5	13					
60					15.9	15.4	14.9	14.3							13.5	12.8	12.3	11.5				
62					15.2	14.6	14.2	13.5							12.9	12.2	11.6	10.9				
64					14.5	13.9	13.5	12.9	12.4							11.6	11	10.3				
66						13.3	12.9	12.2	11.7							11	10.5	9.8	9.4			
68						12.7	12.2	11.6	11.1	10.5						10.5	9.9	9.2	8.9			
70						12.1	11.7	11	10.6	9.9							9.4	8.7	8.4	7.6		
72						11.6	11.1	10.5	10	9.4	8.8						9	8.3	7.9	7.2		
74							10.6	10	9.5	8.9	8.3						8.5	7.8	7.5	6.7	6.1	
76							10.1	9.5	9	8.4	7.8						8.1	7.4	7	6.3	5.6	
78							9.7	9.1	8.6	8	7.4							7	6.6	5.9	5.4	4.4
80								8.6	8.1	7.6	6.9							6.7	6.3	5.6	5.1	4.1
82								8.2	7.7	7.1	6.5							6.3	5.9	5.3	4.8	3.8
84								7.8	7.3	6.8	6.2								5.6	5	4.6	3.6
86								7.5	7	6.4	5.8								5.4	4.8	4.3	3.3
88									6.6	6	5.5								5.1	4.5	4.1	3.1
90									6.3	5.7	5.2								4.9	4.3	3.9	2.9
92									6	5.4	5									4.1	3.7	2.6
94										5.2	4.7									3.9	3.4	2.4
96										5	4.5									3.7	3.3	2.3
98										4.8	4.3										3.1	2.1
100										4.5	4.1										2.9	1.9
104											3.7										2.5	1.6
108																						1.3
ブーム伸長率(%) I						92											92					
II						46											92					
III						46											92					
IV						0											0					
V						0											0					
VI						0											0					

＊アダプター

TAB 231409.1/2

67° 36.9m–78.6m　21m–91m　10m×9.6m　360°　165t　Y-ガイ

メインブーム長さ	57.7m+4m*									68.2m+4m*					78.6m+4m*		
ジブ長さ / 作業半径(m)	21m	28m	35m	42m	49m	56m	63m	70m	77m	21m	28m	35m	42m	49m	21m	28m	35m
42	21.7																
44	20.5																
46		18.3								16.5							
48		17.3								15.6							
50		16.4	15.6								11.7						
52		15.5	14.7								11.1				9		
54			13.9	13.1							10.5				8.5		
56			13.2	12.4							9.9	8.6				4.7	
58			12.5	11.7	11.1							8.1				4.5	
60				11.1	10.4							7.6	6			4.2	2.1
62				10.5	9.9	8.9						7.1	5.6				1.9
64				10	9.3	8.3							5.3	4.1			1.8
66				9.5	8.8	7.8	5.6						5	3.9			1.6
68					8.4	7.4	5.3						4.7	3.6			1.4
70					7.9	6.9	4.9	3					4.4	3.4			
72					7.5	6.5	4.6	2.8						3.2			
74						6.1	4.3	2.6	1.4					2.9			
76						5.8	4	2.3	1.3					2.7			
78						5.4	3.8	2.1	1.1								
80						5.2	3.6	1.9	1								
82							3.4	1.8									
84							3.2	1.6									
86							3	1.4									
88								1.2									
90								1									
ブーム伸長率(%) I					92							92				92	
II					92							92				92	
III					92							92				92	
IV					46							92				92	
V					46							46				92	
VI					0							46				92	

＊アダプター

TAB 231409.3/4

チルトタイプ固定式ジブ定格総荷重表　TNZF　LTM 1550N

47.3m–78.6m　0° 14m–56m　10m×9.6m　360°　135t

メインブーム長さ	47.3m+2.2m*							57.7m+2.2m*						
ジブ長さ / 作業半径(m)	14m	21m	28m	35m	42m	49m	56m	14m	21m	28m	35m	42m	49m	56m
12	48	35.5												
14	44	32.5	25.4	19.9				36	29.3					
16	41	29.9	23.4	18.3	13.3			33	27.3	21.2				
18	38	27.7	21.7	17	12.3	11.2	8.8	30.5	25.6	19.9	15.4	11.7		
20	35.5	25.8	20.2	15.8	11.4	10.3	8	28	24.2	18.7	14.5	11	9.2	
22	33	24	18.8	14.7	10.6	9.6	7.4	25.9	22.6	17.7	13.6	10.3	8.6	6.5
24	31	22.5	17.6	13.7	9.9	8.9	6.9	24	21.1	16.8	12.8	9.7	8.1	6
26	29.4	21.2	16.4	12.8	9.3	8.3	6.3	22.2	19.6	15.9	12.2	9.2	7.6	5.6
28	27.4	20.1	15.5	12	8.7	7.8	5.9	20.6	18.2	15.1	11.5	8.7	7.1	5.2
30	25.3	19.1	14.7	11.3	8.1	7.2	5.4	19.1	16.9	14.3	10.9	8.2	6.7	4.9
32	23.4	18.1	13.9	10.7	7.6	6.7	5	17.8	15.7	13.6	10.4	7.8	6.3	4.5
34	21.6	17.2	13.2	10.1	7.2	6.3	4.6	16.6	14.6	12.9	9.8	7.4	5.9	4.2
36	19.9	16.3	12.6	9.6	6.8	5.9	4.2	15.4	13.6	12.1	9.4	7	5.5	3.9
38	18.1	15.3	12	9.1	6.4	5.5	3.9	14.4	12.7	11.3	8.9	6.6	5.2	3.6
40	16.4	14.5	11.3	8.7	6.1	5.2	3.6	13.3	11.8	10.5	8.5	6.3	4.9	3.4
42	14.7	13.6	10.7	8.2	5.8	4.9	3.3	12.4	11	9.8	8.1	6	4.6	3.1
44	13.3	12.8	10	7.8	5.5	4.5	3.1	11.4	10.2	9.1	7.8	5.7	4.4	2.9
46	12.2	12	9.4	7.4	5.2	4.3	2.8	10.3	9.5	8.5	7.3	5.5	4.1	2.6
48	11.1	10.9	8.8	7	4.9	4	2.6	9.3	8.7	7.8	6.8	5.2	3.8	2.4
50	10.2	10	8.3	6.5	4.6	3.7	2.4	8.3	8	7.2	6.3	5	3.6	
52	9.2	9.2	7.7	6.1	4.4	3.5		7.4	7.2	6.7	5.8	4.7	3.4	
54	8.3	8.4	7.2	5.7	4.1	3.3		6.7	6.5	6.1	5.3	4.4	3.2	
56	7.5	7.7	6.9	5.3	3.9	3		6.1	5.7	5.6	4.9	4	3	
58	6.9	7	6.6	4.9	3.6	2.8		5.5	5.1	5	4.4	3.7	2.8	
60	6.3	6.3	6.2	4.7	3.4	2.6		4.9	4.5	4.4	4	3.3	2.6	
62		5.6	5.7	4.5	3.1	2.4		4.3	4	3.8	3.6	3	2.3	
64		5.1	5.2	4.3	2.9	2.2		3.7	3.5	3.3	3.1	2.7	2	
66		4.7	4.7	4.1	2.8	2		3.1	3	2.9	2.6	2.4		
68			4.2	3.9	2.6	1.8		2.7	2.5	2.4	2.2	2		
70			3.8	3.7	1.9				2.1	2	1.9			
72			3.4	3.3					1.6		1.7			
74				2.8										
76				2.5										
78				2.1										
ブーム伸長率(%) I				92							92			
II				92							92			
III				92							92			
IV				0							46			
V				0							46			
VI				0							0			

＊アダプター

TAB 218316

47.3m–78.6m　0° 14m–56m　10m×9.6m　360°　135t

メインブーム長さ	68.2m+2.2m*							78.6m+2.2m*				
ジブ長さ / 作業半径(m)	14m	21m	28m	35m	42m	49m	56m	14m	21m	28m	35m	42m
16	24.5											
18	22.7	19.3	16.3					16.3				
20	21	17.9	15.1	12.9				15.1	12.6			
22	19.5	16.8	14.1	12.1	8.7			14.1	11.7	9.8		
24	18.2	15.7	13.2	11.3	8.3	6.7	4.8	13.1	10.9	9.1	7.6	
26	16.8	14.6	12.4	10.6	7.9	6.3	4.5	12.3	10.3	8.5	7	5.2
28	15.7	13.7	11.7	10	7.5	5.9	4.2	11.6	9.6	7.9	6.5	4.8
30	14.6	12.8	10.9	9.4	7.1	5.6	3.9	10.8	9	7.4	6	4.4
32	13.4	11.9	10.2	8.8	6.7	5.3	3.6	10.1	8.5	6.9	5.6	4.1
34	12.4	10.9	9.5	8.3	6.3	5.1	3.4	9.4	7.9	6.5	5.2	3.8
36	11.5	10.1	8.7	7.8	6	4.8	3.2	8.6	7.4	6	4.8	3.5
38	10.6	9.3	8	7.2	5.6	4.5	3	7.9	6.9	5.6	4.5	3.2
40	9.8	8.6	7.4	6.6	5.2	4.3	2.8	7.2	6.3	5.2	4.1	2.9
42	9.1	7.9	6.7	6.1	4.8	4		6.6	5.7	4.7	3.8	2.6
44	8.4	7.2	6.2	5.5	4.4	3.7		6	5.2	4.3	3.4	
46	7.7	6.6	5.6	5	3.9	3.3		5.4	4.7	3.8	3.1	
48	7	6	5.1	4.6	3.5	2.9		4.9	4.2	3.4	2.7	
50	6.4	5.4	4.6	4.1	3.2	2.5		4.4	3.8	3	2.3	
52	5.8	4.9	4.1	3.7	2.8			3.9	3.3	2.6		
54	5.2	4.4	3.6	3.3	2.5			3.4	2.9	2.2		
56	4.6	3.9	3.2	2.9	2.1			2.9	2.5			
58	4.1	3.4	2.7	2.5				2.5	2.1			
60	3.5	3	2.3	2.1				2.1				
62	3	2.6	2									
64	2.6	2.2										
66	2.1											
ブーム伸長率(%) I				92						92		
II				92						92		
III				92						92		
IV				92						92		
V				46						92		
VI				46						92		

＊アダプター

TAB 218316

チルトタイプ固定式ジブ定格総荷重表　TNZF　LTM 1550N

47.3m–78.6m　20° 14m–42m　10m×9.6m　360°　135t

メインブーム長さ	47.3m+2.2m*					57.7m+2.2m*					68.2m+2.2m*					78.6m+2.2m*				
ジブ長さ / 作業半径(m)	14m	21m	28m	35m	42m	14m	21m	28m	35m	42m	14m	21m	28m	35m	42m	14m	21m	28m	35m	42m
16	27.9																			
18	26.2	19				26.5														
20	24.7	17.8				25.3					21									
22	23.4	16.8	13.3			24.2	16.6				19.6									
24	22.2	15.9	12.6			23.1	15.8				18.3	14.8				13.5				
26	21.2	15	11.8	9.2		22.1	15.1	11.7			17.2	14.3				12.6				
28	20.2	14.2	11.2	8.6		20.8	14.4	11.1	8.4		16.1	13.7	10.4			11.8	10.2			
30	19.4	13.6	10.5	8.1	6.4	19.4	13.8	10.6	8		15	13	10			11	9.5			
32	18.7	13	10	7.6	6	18.1	13.2	10.1	7.6	5.8	14	12.2	9.6	7.1		10.4	8.9	7.6		
34	18	12.4	9.5	7.2	5.6	16.8	12.7	9.6	7.2	5.5	13	11.5	9.2	6.8		9.7	8.3	7.1		
36	17.3	11.9	9	6.7	5.3	15.7	12.2	9.2	6.8	5.3	12	10.8	8.9	6.5	4.8	9.1	7.8	6.6	5.6	
38	16.7	11.4	8.6	6.4	5	14.6	11.8	8.8	6.5	5	11.1	10.1	8.5	6.3	4.6	8.5	7.3	6.2	5.2	
40	16.1	11	8.2	6	4.7	13.6	11.4	8.4	6.1	4.8	10.3	9.3	8.2	6	4.4	7.8	6.8	5.7	4.8	3.9
42	15.2	10.6	7.9	5.8	4.5	12.7	11	8.1	5.8	4.5	9.5	8.6	7.8	5.7	4.2	7.2	6.4	5.3	4.4	3.7
44	13.9	10.2	7.5	5.5	4.2	11.7	10.6	7.8	5.6	4.3	8.8	7.9	7.4	5.5	4.1	6.5	5.9	4.9	4.1	3.4
46	12.8	9.8	7.2	5.3	4	10.7	9.9	7.5	5.4	4.1	8.1	7.3	6.8	5.3	3.9	5.9	5.5	4.6	3.7	3.1
48	11.7	9.4	6.9	5.1	3.9	9.8	9.2	7.2	5.2	3.9	7.4	6.7	6.2	5.1	3.7	5.4	5	4.2	3.4	2.8
50	10.6	9.1	6.6	4.9	3.7	8.9	8.5	7	5	3.8	6.8	6.1	5.7	4.9	3.6	4.9	4.5	3.8	3.1	2.5
52	9.6	8.8	6.3	4.7	3.5	8.1	7.8	6.7	4.8	3.6	6.2	5.6	5.2	4.6	3.5	4.4	4.1	3.4	2.8	2.2
54	8.7	8.6	6.1	4.5	3.4	7.3	7.1	6.5	4.7	3.5	5.6	5.1	4.7	4.2	3.3	3.9	3.6	3.1	2.5	
56	7.9	8.1	5.8	4.3	3.2	6.5	6.4	6.2	4.5	3.3	5	4.6	4.2	3.8	3.2	3.4	3.2	2.7	2.2	
58		7.4	5.6	4.1	3.1	5.8	5.9	5.8	4.4	3.2	4.4	4.1	3.8	3.4	3	3	2.8	2.3		
60		6.7	5.5	3.9	2.9	5.1	5.4	5.3	4.2	3.1	4	3.6	3.4	3	2.7	2.5	2.4	2		
62		6.1	5.3	3.8	2.8	4.6	4.8	4.8	4.1	3	3.5	3.2	3	2.6	2.3	2.1	2			
64		5.5	5.2	3.6	2.6	4.1	4.2	4.4	3.9	2.8	3	2.7	2.6	2.2	2					
66			5	3.5	2.5	3.5	3.6	3.9	3.6	2.7	2.4	2.3	2.2	1.9						
68			4.6	3.4	2.4		3.1	3.4	3.3	2.6	1.9	1.9	1.8							
70			4.1	3.3	2.3		2.6	2.9	2.9	2.5										
72				3.2	2.2		2.1	2.4	2.5	2.3										
74				3.2	2.1			1.9	2.1	2										
76				3	2				1.6	1.7										
78				2.6	2															
80					1.9															
82					1.9															
84					1.5															
ブーム伸長率(%) I			92					92					92					92		
II			92					92					92					92		
III			92					92					92					92		
IV			0					46					92					92		
V			0					46					46					92		
VI			0					0					46					92		

＊アダプター

TAB 218317

47.3m–78.6m　40° 14m–35m　10m×9.6m　360°　135t

メインブーム長さ	47.3m+2.2m*				57.7m+2.2m*				68.2m+2.2m*				78.6m+2.2m*			
ジブ長さ / 作業半径(m)	14m	21m	28m	35m	14m	21m	28m	35m	14m	21m	28m	35m	14m	21m	28m	35m
20	19.3															
22	18.6				18.5											
24	17.9	12.4			18				17.4							
26	17.3	11.9			17.5				17							
28	16.8	11.5			17	11.5			16.2				12.2			
30	16.3	11.1	7.7		16.5	11.1			15.3	10.8			11.4			
32	15.9	10.7	7.4		16.1	10.8	7.3		14.4	10.5			10.7			
34	15.5	10.3	7.1		15.7	10.5	7.1		13.4	10.2			10	8.9		
36	15.2	10	6.8	4.9	15.4	10.2	6.8		12.5	10	6.6		9.4	8.4		
38	14.9	9.7	6.6	4.7	14.7	9.9	6.6	4.7	11.6	9.8	6.5		8.8	7.8		
40	14.5	9.5	6.3	4.5	13.7	9.6	6.4	4.5	10.8	9.5	6.3		8.3	7.3	6	
42	14.3	9.3	6.1	4.4	12.7	9.4	6.2	4.4	9.9	9.3	6.1	4.3	7.7	6.8	5.8	
44	14	9.1	5.9	4.2	11.7	9.2	6	4.3	9.2	8.8	6	4.2	7.2	6.3	5.5	
46	13.2	8.9	5.8	4.1	10.8	9.1	5.8	4.1	8.5	8.2	5.8	4.1	6.6	5.9	5.1	3.9
48		8.7	5.6	3.9	10	8.9	5.7	4	7.8	7.5	5.7	4	6	5.5	4.7	3.8
50		8.5	5.5	3.8	9.1	8.7	5.6	3.9	7.1	6.9	5.6	3.9	5.5	5.1	4.3	3.7
52		8.4	5.4	3.7	8.4	8.1	5.5	3.8	6.5	6.3	5.4	3.8	5	4.6	4	3.4
54		8.4	5.3	3.6	7.6	7.5	5.4	3.7	5.8	5.8	5.4	3.7	4.4	4.2	3.6	3.1
56			5.1	3.5		6.9	5.3	3.6	5.3	5.2	4.9	3.6	4	3.7	3.3	2.8
58			5.1	3.4		6.3	5.2	3.5	4.7	4.7	4.4	3.5	3.5	3.3	3	2.5
60			5	3.3		5.8	5.1	3.5	4.2	4.2	4	3.4	3	2.8	2.6	2.2
62				3.3			5	3.4		3.7	3.5	3.3	2.6	2.4	2.2	1.9
64				3.2			4.7	3.3		3.3	3.1	3	2.2	2	1.9	
66				3.2			4.3	3.3		2.8	2.7	2.6	1.9			
68				3.2			3.8	3.2		2.4	2.3	2.2				
70				3.1				3.1			1.9	1.8				
72				3.1				3								
74				3.1				2.6								
76				3.1				2.1								
78								1.6								
ブーム伸長率(%) I			92			92				92				92		
II			92			92				92				92		
III			92			92				92				92		
IV			0			46				92				92		
V			0			46				46				92		
VI			0			0				46				92		

＊アダプター

TAB 218318

チルトタイプ固定式ジブ定格総荷重表　LTM 1550N

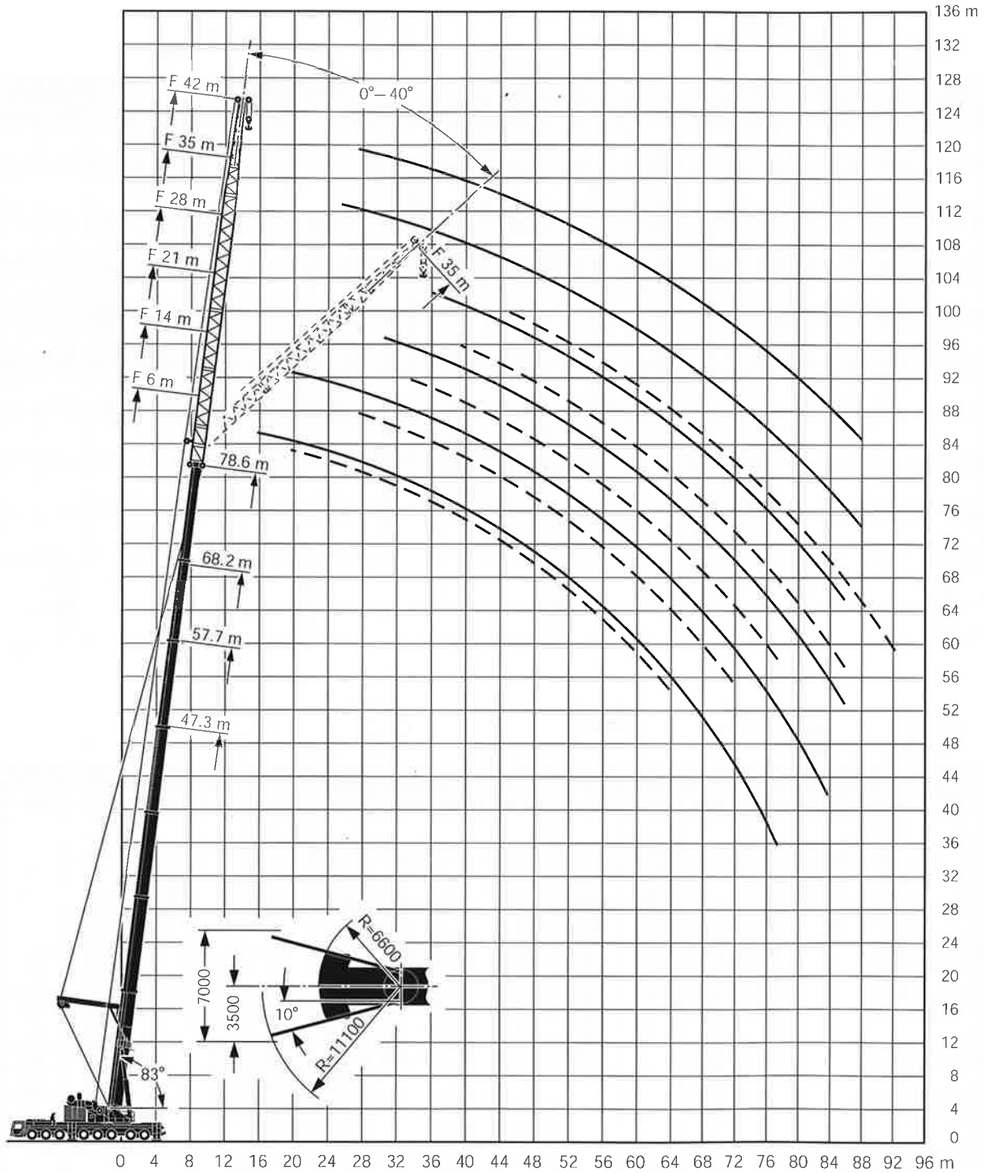

注意

1 定格総荷重はフックブロック、玉掛ワイヤー等の自重を含みます。
　また、下記の条件が考慮されていませんのでクレーンの操作には充分気をつけてください。
　① 地盤の強度、地震による影響
　② 作業速度に応じた動荷重および台風または強風による影響等
2 本機は水平に設置して、クレーン作業を行ってください。
3 作業半径は、クレーンの旋回中心から荷重の重心までの水平距離です。
4 メインブームの定格総荷重は補助ジブを取り除いた状態での値です。
5 メインブーム84m仕様で262トンを超える定格総荷重の場合は、特殊吊装置が必要です。

チルトタイプ固定式ジブ定格総荷重表（Y-ガイ仕様）TAY3NZF　LTM 1550N

47.3m–78.6m　0° 6m–56m　10m×9.6m　360°　165t　Y-ガイ

メインブーム長さ	47.3m+2.2m*								57.7m+2.2m*							
ジブ長さ / 作業半径(m)	6m	14m	21m	28m	35m	42m	49m	56m	6m	14m	21m	28m	35m	42m	49m	56m
9	102															
10	102	73														
12	100	68	51						76							
14	91	63	46.5	34.5	26.9				75	61	46.5					
16	82	59	43.5	32	24.9	19.1	14.3		72	57	43.5	32				
18	74	56	41	30	23.3	17.9	13.3	10.7	66	55	41	29.9	23.1			
20	67	53	38.5	38.3	21.9	16.8	12.4	9.9	61	52	39	28.4	21.8	16.6	13	
22	60	50	36.5	36.7	20.6	15.8	11.6	9.2	56	50	37	27	20.7	15.7	12.2	9.1
24	55	47.5	34.5	25.3	19.5	14.9	10.9	8.6	51	47	35.5	25.8	19.7	15	11.6	8.6
26	50	45	32.5	23.9	18.4	14.1	10.2	8	47	44	34	24.7	18.8	14.3	11.1	8.1
28	44.5	42.5	30.5	22.5	17.4	13.3	9.6	7.5	43.5	40.5	32.5	23.6	18	13.6	10.6	7.6
30	39.5	40.5	29.2	21.2	16.4	12.5	9	7	40	38	31	22.7	17.3	13.1	10	7.2
32	35.5	37.5	27.7	20.2	15.4	11.9	8.5	6.6	36.5	35	30	21.7	16.6	12.5	9.6	6.8
34	31.5	34	26.3	19.3	14.6	11.2	8	6.1	33	33	28.9	20.9	15.9	12	9.1	6.4
36	28.3	30.5	25	18.4	13.9	10.6	7.5	5.7	29.8	30.5	27.9	20.1	15.3	11.5	8.7	6.1
38	25.2	27.4	23.8	17.4	13.3	10.1	7.1	5.4	26.9	27.7	26.7	19.4	14.7	11	8.3	5.8
40	22.5	24.7	22.8	16.5	12.7	9.6	6.7	5	24.2	25.2	25	18.8	14.1	10.5	7.9	5.5
42	20	22.2	22	15.7	12	9.1	6.3	4.6	21.7	23	23.5	18.2	13.6	10	7.5	5.2
44	17.8	20	21.1	15.1	11.4	8.7	6	4.3	19.5	20.9	21.5	17.5	13.1	9.6	7.2	4.9
46	15.7	17.9	19.5	14.5	10.8	8.2	5.7	4.1	17.4	18.9	19.7	16.8	12.6	9.3	6.8	4.6
48	13.9	16	17.7	14	10.3	7.7	5.4	3.8	15.6	17	18	16.1	12.1	8.9	6.5	4.4
50	11.5	14.3	15.9	13.4	9.9	7.3	5.1	3.6	13.9	15.3	16.4	15.5	11.6	8.6	6.3	4.1
52	7	12.7	14.3	13	9.5	7	4.8	3.3	12.3	13.7	14.8	15	11.1	8.2	6	3.9
54		11.3	12.9	12.5	9.1	6.7	4.5	3.1	10.8	12.2	13.3	14.1	10.7	7.8	5.8	3.7
56		9.9	11.5	12	8.8	6.4	4.3	2.9	9.5	10.9	12	12.8	10.3	7.5	5.5	3.5
58		7.7	10.2	11.4	8.4	6.1	4.1	2.7	8.2	9.6	10.7	11.6	10	7.2	5.3	3.3
60			9	10.2	8.1	5.9	3.9	2.5	6.2	8.4	9.5	10.4	9.7	6.9	5	3.2
62			7.9	9.1	7.8	5.7	3.7	2.4		7.3	8.4	9.3	9.4	6.7	4.8	3
64			6.2	8	7.5	5.4	3.6	2.2		6.3	7.4	8.2	9.1	6.5	4.6	2.8
66			4	7	7.3	5.2	3.4	2.1		5.2	6.4	7.2	8.1	6.2	4.4	2.6
68				6.1	7.1	5	3.3	1.9		3.5	5.5	6.3	7.2	6	4.3	2.5
70				4.8	6.3	4.8	3.1	1.8			4.8	5.5	6.3	5.8	4.1	2.4
72				3.2	5.5	4.7	2.9	1.7			4	4.8	5.5	5.6	4	2.3
74					4.9	4.6	2.8				2.6	4.2	4.9	5.2	3.8	2.1
76					3.9	4.4	2.7					3.6	4.3	4.7	3.7	2
78					2.6	4.2	2.6					2.9	3.8	4.1	3.5	1.9
80						3.7	2.5						3.1	3.5	3.4	1.8
82						2.8	2.4						2.4	3	3.3	1.7
84						1.6	2.3						1.8	2.3	2.8	1.6
86							2.2							1.7	2.2	1.5
88							1.6								1.7	1.4
90																1.3
ブーム伸長率(%) I					92								92			
ブーム伸長率(%) II					92								92			
ブーム伸長率(%) III					92								92			
ブーム伸長率(%) IV					0								46			
ブーム伸長率(%) V					0								46			
ブーム伸長率(%) VI					0								0			

*アダプター

TAB 218493

47.3m–78.6m　0° 6m–56m　10m×9.6m　360°　165t　Y-ガイ

メインブーム長さ	68.2m+2.2m*								78.6m+2.2m*					
ジブ長さ / 作業半径(m)	6m	14m	21m	28m	35m	42m	49m	56m	6m	14m	21m	28m	35m	42m
14	56													
16	54	45.5							40.5					
18	52	44	35						39	31.5				
20	49.5	41.5	33.5	26					37	29.9	24.3			
22	47	39.5	32	24.8	19.4				35.5	28.6	23.2	18.9		
24	44.5	37.5	30.5	23.7	18.6	14			34	27.5	22.1	17.9		
26	42	36	29.5	22.8	17.8	13.4	10.5	7.4	32.5	26.5	21.3	17.1	13.8	
28	39.5	34	28.5	21.9	17.1	12.9	10	7	31	25.6	20.5	16.4	13.2	10.7
30	36.5	32.5	27.5	21.1	16.4	12.4	9.6	6.7	29.8	24.7	19.7	15.7	12.6	10.2
32	34.5	30.5	26.6	20.4	15.8	12	9.2	6.3	28.5	23.8	19.1	15.1	12.1	9.8
34	32	28.8	25.7	19.7	15.3	11.6	8.9	6	27.4	22.9	18.4	14.6	11.6	9.4
36	30	27	24.8	19.1	14.8	11.2	8.6	5.7	26.1	22	17.9	14.1	11.2	9
38	27.3	25.4	23.4	18.5	14.3	10.8	8.3	5.5	24.7	21.1	17.3	13.6	10.8	8.7
40	24.9	23.9	22.1	17.9	13.8	10.5	8	5.2	23.4	20.2	16.7	13.1	10.4	8.4
42	22.7	22.4	20.8	17.3	13.4	10.2	7.7	5	22	19.3	16.2	12.7	10.1	8
44	20.7	21	19.6	16.8	12.9	9.9	7.5	4.8	20.8	18.4	15.7	12.2	9.7	7.7
46	18.8	19.2	18.5	16.3	12.5	9.6	7.2	4.6	19.4	17.5	15.2	11.8	9.4	7.5
48	17	17.6	17.4	15.8	12.1	9.3	6.9	4.4	17.8	16.5	14.7	11.4	9	7.2
50	15.3	16	16.4	15.1	11.8	9	6.6	4.2	16.3	15.6	14.2	11.1	8.7	6.9
52	13.7	14.6	15	14.2	11.4	8.7	6.4	4	14.9	14.7	13.6	10.7	8.4	6.7
54	12.2	13.2	13.7	13.4	11.1	8.5	6.2	3.8	13.5	13.7	12.9	10.3	8.1	6.4
56	10.9	11.8	12.5	12.7	10.8	8.2	5.9	3.6	12.2	12.5	12.2	10	7.8	6.2
58	9.6	10.6	11.3	11.7	10.5	7.9	5.7	3.5	11	11.4	11.5	9.7	7.6	5.9
60	8.4	9.4	10.2	10.7	10.1	7.6	5.6	3.3	9.8	10.4	10.7	9.4	7.3	5.7
62	7.3	8.3	9.1	9.7	9.8	7.4	5.4	3.2	8.7	9.3	9.7	9.1	7	5.5
64	6.3	7.3	8.1	8.7	9	7.1	5.2	3	7.7	8.3	8.8	8.8	6.8	5.3
66	5.4	6.3	7.1	7.8	8.1	6.8	5	2.9	6.7	7.3	7.9	7.9	6.6	5.1
68	4.5	5.4	6.2	6.8	7.3	6.6	4.8	2.7	5.8	6.4	7	7.1	6.3	4.9
70	3	4.7	5.4	6	6.5	6.5	4.6	2.6	5.1	5.5	6.2	6.4	6.1	4.7
72		4.1	4.7	5.2	5.6	5.9	4.5	2.5	4.4	4.9	5.4	5.6	5.8	4.6
74		3.3	4.1	4.6	5	5.2	4.3	2.4	3.8	4.3	4.8	4.9	5.1	4.4
76		2.3	3.4	4	4.4	4.5	4.2	2.3	3	3.7	4.1	4.3	4.5	4.2
78			2.7	3.4	3.8	3.9	4.1	2.1	2.1	3	3.5	3.7	3.9	4.1
80			2	2.8	3.2	3.3	3.6	2.1		2.3	2.9	3.1	3.3	3.5
82				2.1	2.6	2.7	3	2		1.6	2.3	2.5	2.7	2.9
84				1.4	2	2.2	2.5	1.9			1.7	1.9	2.2	2.4
86					1.4	1.7	2	1.8				1.4	1.6	1.9
88							1.5	1.4						1.4
ブーム伸長率(%) I					92							92		
ブーム伸長率(%) II					92							92		
ブーム伸長率(%) III					92							92		
ブーム伸長率(%) IV					92							92		
ブーム伸長率(%) V					46							92		
ブーム伸長率(%) VI					46							92		

*アダプター

TAB 218493

チルトタイプ固定式ジブ定格総荷重表（Y-ガイ仕様）TAY3NZF　LTM 1550N

47.3m－78.6m　20° 6m－42m　10m×9.6m　360°　165t　Y-ガイ

メインブーム長さ	47.3m+2.2m*						57.7m+2.2m*					
ジブ長さ / 作業半径(m)	6m	14m	21m	28m	35m	42m	6m	14m	21m	28m	35m	42m
12	72											
14	67						68					
16	63	33					64					
18	59	32	20.2	13.2			61	34				
20	55	31	19.4	12.7			58	33				
22	52	30	18.7	12.2			55	32	19.9			
24	49	29.2	18.1	11.8			51	31.5	19.4			
26	46.5	28.5	17.5	11.4	8.8		47	31	18.8	13.1		
28	44	27.9	17	11	8.4		43.5	30.5	18.4	12.7		
30	41	27.3	16.5	10.6	8.1	6.1	40.5	29.8	18	12.3	8.9	
32	36.5	26.8	16.1	10.3	7.8	5.8	37.5	29.2	17.6	12	8.6	6
34	33	26.3	15.8	10.1	7.5	5.6	34	28.7	17.2	11.6	8.3	5.7
36	29.3	25.9	15.4	9.8	7.2	5.4	31	28.3	16.9	11.3	8	5.6
38	26.1	25.5	15.1	9.6	6.9	5.2	27.9	27.8	16.6	11.1	7.8	5.4
40	23.3	25.2	14.8	9.4	6.7	5	25.1	26.4	16.3	10.8	7.6	5.2
42	20.7	24.1	14.5	9.1	6.5	4.8	22.6	24.6	16.1	10.6	7.4	5
44	18.4	21.7	14.3	8.9	6.3	4.6	20.2	22.7	15.9	10.4	7.2	4.9
46	16.3	19.4	14.1	8.8	6.1	4.5	18.1	20.6	15.6	10.2	7	4.7
48	14.3	17.4	14	8.7	6	4.3	16.2	18.6	15.4	10.1	6.9	4.6
50		15.5	13.9	8.6	5.8	4.2	14.4	16.7	15.3	9.9	6.7	4.5
52		13.8	13.7	8.6	5.7	4.1	12.8	15	15.1	9.7	6.6	4.4
54		12.2	13.6	8.5	5.5	4	11.2	13.4	15	9.6	6.5	4.3
56		10.7	13	8.4	5.5	3.9	9.8	12	13.7	9.5	6.3	4.2
58			11.6	8.4	5.4	3.8	8.5	10.6	12.3	9.4	6.2	4.1
60			10.2	8.3	5.4	3.7		9.3	11	9.3	6.1	4
62			8.9	8.2	5.3	3.6		8.1	9.8	9.3	6	3.9
64			7.5	7.3	5.3	3.6		7	8.6	9.2	6	3.8
66				6.3	5.2	3.5		5.9	7.6	9	5.9	3.8
68					5.2	3.5			6.5	7.9	5.9	3.8
70					5.2	3.4			5.5	6.9	5.8	3.7
72					5.1	3.4			4.8	6	5.8	3.7
74					5.1	3.3			3.4	5.2	5.7	3.7
76					5.1	3.3				4.5	5.6	3.6
78					4.4	3.3				3.8	4.9	3.6
80						3.3				3	4.3	3.6
82						3.3					3.7	3.6
84						3.3					3	3.6
86											2.2	3.3
88												2.6
90												1.9
ブーム伸長率(%) I	92						92					
ブーム伸長率(%) II	92						92					
ブーム伸長率(%) III	92						92					
ブーム伸長率(%) IV	0						46					
ブーム伸長率(%) V	0						46					
ブーム伸長率(%) VI	0						0					

＊アダプター

TAB 218495

47.3m－78.6m　20° 6m－42m　10m×9.6m　360°　165t　Y-ガイ

メインブーム長さ	68.2m+2.2m*						78.6m+2.2m*					
ジブ長さ / 作業半径(m)	6m	14m	21m	28m	35m	42m	6m	14m	21m	28m	35m	42m
16	55											
18	52						38.5					
20	49	33.5					37					
22	46.5	32.5					35					
24	44	31.5	20.4				33.5	25.1				
26	41	30.5	20				32	24.2				
28	38.5	29.5	19.6	12.8			31	23.4	17.4			
30	36	28.7	19.2	12.5			29.6	22.6	16.9			
32	34	27.9	18.8	12.2			28.3	21.9	16.4			
34	31.5	27.2	18.5	11.9	8.4		26.9	21.2	15.9	11.9		
36	29.8	26.5	18.2	11.7	8.2	5.5	25.7	20.6	15.5	11.6		
38	28	25	17.9	11.4	7.9	5.3	24.4	20	15.1	11.2	7.8	
40	25.8	23.5	17.6	11.2	7.8	5.2	23.1	19.4	14.7	10.9	7.7	
42	23.6	22.2	17.3	11	7.6	5	21.8	18.8	14.3	10.6	7.5	5.4
44	21.5	20.9	16.9	10.8	7.4	4.9	20.6	18.2	13.9	10.3	7.4	5.3
46	19.6	19.7	16.5	10.7	7.2	4.8	19.4	17.4	13.5	10	7.2	5.2
48	17.7	18.6	16.2	10.5	7.1	4.7	18.3	16.5	13.1	9.7	7.1	5.1
50	15.9	17.4	15.9	10.4	7	4.6	16.9	15.6	12.8	9.4	7	5
52	14.3	16	15.6	10.3	6.9	4.5	15.4	14.8	12.4	9.1	6.9	4.9
54	12.8	14.5	14.7	10.2	6.8	4.4	14.1	14	12.1	8.9	6.6	4.8
56	11.3	13.1	13.9	10.1	6.6	4.3	12.8	13.2	11.7	8.6	6.4	4.7
58	10	11.7	13.1	9.9	6.6	4.3	11.5	12.6	11.4	8.4	6.3	4.7
60	8.8	10.5	11.9	9.8	6.5	4.2	10.3	11.5	11	8.2	6.1	4.6
62	7.7	9.3	10.7	9.7	6.4	4.2	9.1	10.4	10.6	8	5.9	4.5
64	6.6	8.2	9.5	9.7	6.3	4.1	8.1	9.3	10	7.8	5.7	4.5
66	5.6	7.1	8.5	9.6	6.2	4	7.1	8.3	9.3	7.6	5.6	4.4
68	4.5	6.1	7.4	9.6	6.1	4	6.1	7.3	8.4	7.3	5.4	4.2
70		5.3	6.5	7.7	6.1	3.9	5.3	6.4	7.5	7.1	5.3	4.1
72		4.6	5.6	6.7	6.1	3.9	4.6	5.5	6.6	6.9	5.2	4
74		3.9	4.9	5.9	6.1	3.8	4	4.8	5.7	6.5	5	3.8
76		3	4.2	5.1	6	3.8	3.3	4.2	5	5.6	4.9	3.7
78			3.6	4.5	5.3	3.8	2.4	3.6	4.4	5	4.8	3.5
80			2.8	3.9	4.7	3.8		2.9	3.8	4.4	4.6	3.4
82			2	3.3	4.1	3.8		2.2	3.2	3.7	4.3	3.3
84				2.5	3.4	3.8		1.5	2.5	3.1	3.7	3.1
86				1.8	2.8	3.4			1.9	2.5	3.1	3
88					2.2	2.8				1.9	2.5	2.9
90					1.5	2.2				1.3	2	2.6
92						1.6					1.4	2.1
94												1.6
ブーム伸長率(%) I	92						92					
ブーム伸長率(%) II	92						92					
ブーム伸長率(%) III	92						92					
ブーム伸長率(%) IV	92						92					
ブーム伸長率(%) V	46						92					
ブーム伸長率(%) VI	46						92					

＊アダプター

TAB 218495

チルトタイプ固定式ジブ定格総荷重表（Y-ガイ仕様）TAY-3NZF　LTM 1550N

47.3m－78.6m　40° 6m－35m　10m×9.6m　360°　165t　Y-ガイ

メインブーム長さ	47.3m+2.2m*					57.7m+2.2m*				
ジブ長さ / 作業半径(m)	6m	14m	21m	28m	35m	6m	14m	21m	28m	35m
12	43									
14	41					42				
16	39.5					40.5				
18	38					39.5				
20	37	20.6				38				
22	36	20.5				37	21.3			
24	34.5	20.3	11.7			36	21.3			
26	34	20.2	11.5			35	21.2			
28	33	20.2	11.4			34.5	21.2	12		
30	32	20.1	11.3	7		33.5	21.2	11.9		
32	31.5	20.1	11.2	6.9		33	21.2	11.9	7.3	
34	30.5	20.1	11.2	6.8		32.5	21.2	11.8	7.3	
36	31.5	20.1	11.1	6.8	4.3	31.5	21.2	11.8	7.2	
38	30.5	20.1	11.1	6.7	4.3	28.6	21.2	11.8	7.2	4.6
40	29.9	20.1	11.1	6.6	4.3	25.7	21.2	11.8	7.1	4.6
42	26.7	20.1	11.1	6.6	4.3	23.1	21.2	11.8	7.1	4.5
44	23.7	20.1	11.1	6.6	4.1	20.7	21.2	11.8	7.1	4.5
46		20.1	11.1	6.6	4.1	18.5	21.2	11.8	7.1	4.5
48		18.2	11.1	6.6	4.1	16.5	19.6	11.8	7.1	4.4
50			11.1	6.6	4		17.6	11.8	7.1	4.4
52			11.1	6.6	4		15.8	11.8	7.1	4.4
54			11.1	6.6	4		14.1	11.8	7.1	4.4
56			11.1	6.6	4		12.6	11.8	7.1	4.4
58				6.6	4			11.8	7.1	4.4
60				6.6	4			11.8	7.1	4.4
62				6.6	4			10.6	7.1	4.4
64					4			9.3	7.1	4.4
66					4				7.1	4.4
68					4				7.1	4.4
70					4				7.1	4.4
72										4.4
74										4.4
76										4.4
ブーム伸長率(%) I	92					92				
ブーム伸長率(%) II	92					92				
ブーム伸長率(%) III	92					92				
ブーム伸長率(%) IV	0					46				
ブーム伸長率(%) V	0					46				
ブーム伸長率(%) VI	0					0				

＊アダプター

TAB 218497

47.3m－78.6m　40° 6m－35m　10m×9.6m　360°　165t　Y-ガイ

メインブーム長さ	68.2m+2.2m*					78.6m+2.2m*				
ジブ長さ / 作業半径(m)	6m	14m	21m	28m	35m	6m	14m	21m	28m	35m
18	40									
20	49					36				
22	48					34.5				
24	47	22.2				33.5				
26	46	22.2				32				
28	45.5	22.2				31	20.7			
30	34.5	22.2	12.6			29.6	20.1			
32	33.5	22.2	12.5			28.2	19.6			
34	31.5	22.2	12.5			26.9	19.1	12.9		
36	29.5	22.2	12.5	7.2		25.7	18.7	12.9		
38	27.8	22	12.5	7.2		24.2	18.2	12.8		
40	26.2	21.8	12.5	7.2		23	17.8	12.6	7.4	
42	24.2	21.5	12.5	7.2	4.5	21.7	17.5	12.3	7.4	
44	22	21	12.5	7.2	4.5	20.6	17.1	12.1	7.4	
46	20.1	19.8	12.5	7.2	4.5	19.5	16.6	11.8	7.4	4.4
48	18.1	18.7	12.5	7.2	4.5	18.5	16.2	11.6	7.4	4.4
50	16.3	17.6	12.5	7.2	4.5	17.4	15.7	11.3	7.4	4.4
52	14.6	16.6	12.5	7.2	4.4	15.9	15	11.1	7.4	4.4
54	13	15.4	12.5	7.2	4.4	14.5	14.2	10.9	7.4	4.4
56	11.6	13.9	12.5	7.2	4.4	13.1	13.5	10.7	7.4	4.4
58		12.4	12.5	7.2	4.4	11.8	12.8	10.6	7.3	4.4
60		11.1	12.5	7.2	4.4	10.5	12.1	10.4	7.2	4.4
62		9.8	11.7	7.2	4.4	9.3	11.1	10.2	7.1	4.4
64		8.6	10.5	7.2	4.4	8.3	9.9	10	6.9	4.4
66			9.3	7.2	4.4		8.8	9.6	6.8	4.4
68			8.2	7.2	4.4		7.8	9.1	6.7	4.4
70			7.2	7.2	4.4		6.8	8.3	6.6	4.4
72				7.2	4.4		5.9	7.3	6.5	4.4
74				6.8	4.4			6.4	6.4	4.4
76				5.9	4.4			5.5	6.3	4.4
78				5.1	4.4			4.9	5.8	4.4
80					4.4				5.1	4.3
82					4.4				4.5	4.2
84					4.2				3.8	4.1
86									3.1	4
88										3.5
90										2.8
92										2.2
ブーム伸長率(%) I	92					92				
ブーム伸長率(%) II	92					92				
ブーム伸長率(%) III	92					92				
ブーム伸長率(%) IV	92					92				
ブーム伸長率(%) V	46					92				
ブーム伸長率(%) VI	46					92				

＊アダプター

TAB 218497

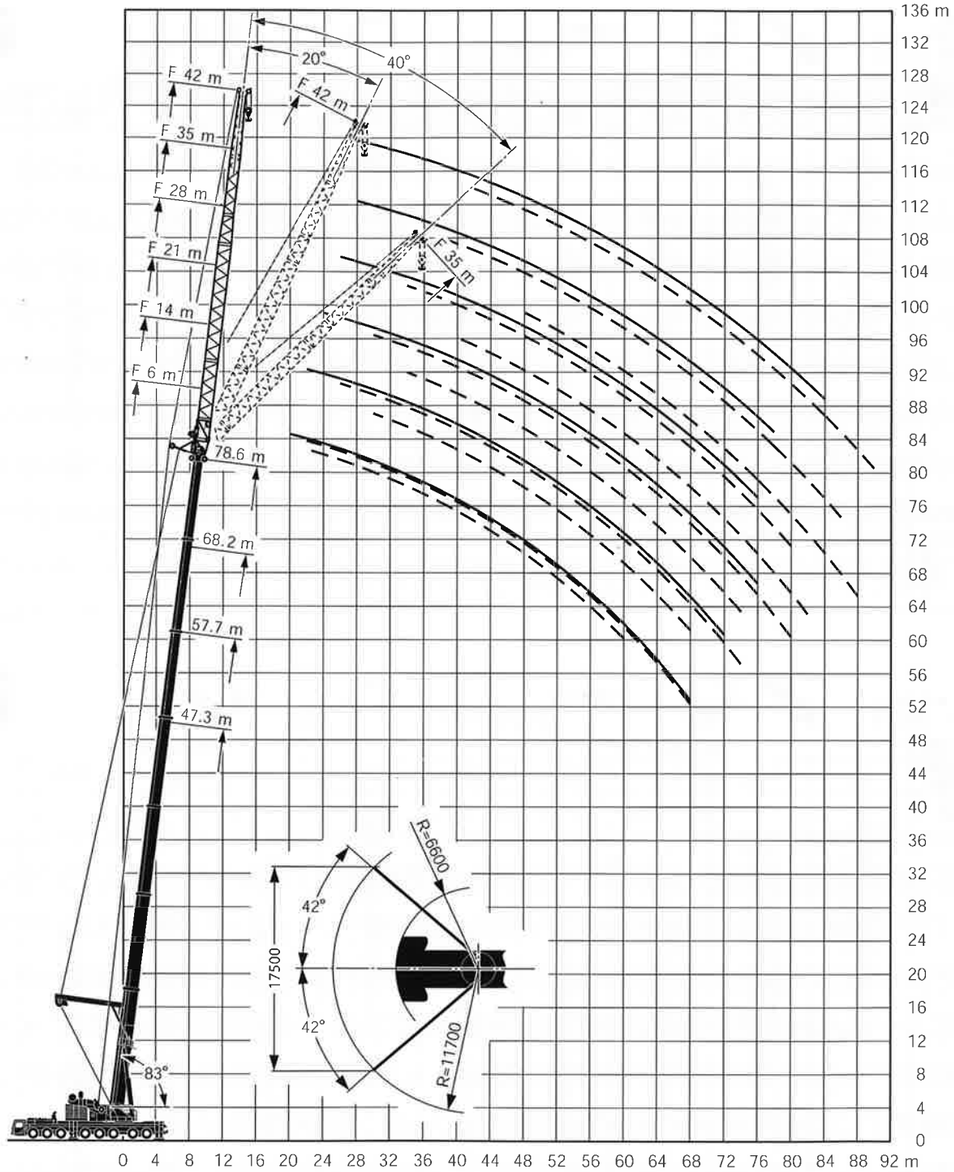

注意

1 定格総荷重はフックブロック、玉掛ワイヤー等の自重を含みます。
また、下記の条件が考慮されていませんのでクレーンの操作には充分気をつけてください。
① 地盤の強度、地震による影響
② 作業速度に応じた動荷重および台風または強風による影響等
2 本機は水平に設置して、クレーン作業を行ってください。
3 作業半径は、クレーンの旋回中心から荷重の重心までの水平距離です。
4 メインブームの定格総荷重は補助ジブを取り除いた状態での値です。
5 メインブーム84m仕様で262トンを超える定格総荷重の場合は、特殊吊装置が必要です。

TEY3ENZF

47.3m–78.6m　0° 6m–56m　10m×9.6m　360°　165t　Y-ガイ

メインブーム長さ	47.3m+2.2m*								57.7m+2.2m*							
ジブ長さ / 作業半径(m)	6m	14m	21m	28m	35m	42m	49m	56m	6m	14m	21m	28m	35m	42m	49m	56m
9	102															
10	100															
12	96	81	59						90							
14	92	76	55	41.5					85	74						
16	82	71	51	39	31.5	26			76	70	51	39				
18	73	67	48	36.5	29.4	24.4	19.6		68	65	48.5	37	28.6	23.7		
20	66	63	45.5	34.5	27.7	23	18.4	14.9	62	59	46	35	27.1	22.4	17.8	
22	60	58	43	32.5	26	21.7	17.4	14.1	56	54	43.5	33	25.8	21.3	16.9	13.7
24	55	53	40.5	30.5	24.7	20.5	16.5	13.3	51	49	41.5	31.5	24.6	20.3	16.1	13.7
26	49.5	48.5	38.5	29.1	23.4	19.5	15.5	12.6	47	45	40	30	23.4	19.3	15.4	13.2
28	44	45	37	27.8	22.1	18.5	14.8	11.9	43	41.5	38	28.9	22.4	18.4	14.6	12.6
30	39	40.5	35	26.5	21.2	17.5	14.1	11.3	39.5	38.5	36.5	27.5	21.4	17.6	13.9	12
32	35	37	33.5	25.2	20.2	16.7	13.3	10.7	36	35.5	34.5	26.5	20.4	16.9	13.3	11.4
34	31	33.5	32	24	19.3	16	12.7	10.1	32.5	33	32	25.5	19.6	16.1	12.8	10.9
36	27.7	30	30.5	23	18.4	15.2	12.1	9.6	29.2	29.8	29.9	24.5	18.9	15.4	12.2	10.4
38	24.6	26.9	28.4	22.1	17.6	14.5	11.6	9.1	26.3	27.1	27.5	23.5	18.2	14.9	11.6	10
40	21.9	24.2	25.9	21.1	16.9	13.8	11.1	8.7	23.6	24.7	25.1	22.6	17.5	14.3	11.2	9.5
42	19.4	21.7	23.4	20.2	16.2	13.3	10.5	8.3	21.1	22.4	23	21.9	16.8	13.7	10.8	9.1
44	17.2	19.4	21.1	19.4	15.5	12.8	10	7.9	18.9	20.4	21	21.2	16.2	13.2	10.3	8.7
46	15.1	17.4	19.1	18.7	14.8	12.3	9.6	7.5	16.8	18.3	19.2	19.6	15.6	12.6	9.9	8.4
48	13.3	15.5	17.2	17.9	14.3	11.7	9.2	7.1	15	16.5	17.5	17.9	15.1	12.2	9.5	8
50	11.1	13.8	15.5	16.7	13.7	11.2	8.8	6.8	13.2	14.7	15.9	16.4	14.6	11.8	9.1	7.7
52	7	12.2	13.9	15.1	13.2	10.8	8.4	6.5	11.3	13.2	14.3	15	14.1	11.4	8.8	7.3
54		10.7	12.4	13.6	12.6	10.3	8	6.2	9.7	11.7	12.8	13.6	13.6	11	8.5	7
56		9.4	11	12.2	12	9.9	7.7	5.8	8.1	10.3	11.5	12.4	13	10.6	8.2	6.7
58		7.1	9.7	10.9	11.6	9.4	7.3	5.5	6.5	9.1	10.2	11.1	11.9	10.2	7.9	6.5
60			8.6	9.8	10.9	9	7	5.2	4.9	7.9	9	9.9	10.8	9.8	7.6	6.2
62			7.4	8.6	9.8	8.5	6.6	5		6.8	7.9	8.8	9.7	9.4	7.3	6
64			5.6	7.6	8.7	8.2	6.3	4.8		5.7	6.9	7.8	8.7	9	7	5.7
66			3.5	6.6	7.7	7.9	5.9	4.5		4.6	5.9	6.8	7.7	8.1	6.7	5.4
68				5.6	6.8	7.4	5.6	4.3		3	5.1	5.9	6.8	7.2	6.4	5.2
70				4.4	5.9	6.6	5.4	4			4.4	5.1	5.9	6.4	6.1	5
72				2.8	5.2	5.7	5.2	3.8			3.3	4.5	5.2	5.5	5.8	4.8
74					4.6	5.1	5	3.6			2.1	3.8	4.6	4.9	5.4	4.6
76					3.5	4.5	4.8	3.5				3.1	4	4.3	4.8	4.4
78					2.2	3.9	4.3	3.3				2.2	3.3	3.7	4.2	4.2
80						3.3	3.8	3.1					2.6	3.1	3.5	3.6
82						2.5	3.3	3					2	2.5	3	3
84							2.6	2.8						1.9	2.4	2.5
86							2	2.6							1.9	2
88								2								1.5
90								1.4								
ブーム伸長率(%) I					92								92			
II					92								92			
III					92								92			
IV					0								46			
V					0								46			
VI					0								0			

＊アダプター

TAB 218110

47.3m–78.6m　0° 6m–56m　10m×9.6m　360°　165t　Y-ガイ

メインブーム長さ	68.2m+2.2m*								78.6m+2.2m*					
ジブ長さ / 作業半径(m)	6m	14m	21m	28m	35m	42m	49m	56m	6m	14m	21m	28m	35m	42m
16	66													
18	61	53												
20	57	50	42.5	32.5					38.5					
22	52	47.5	40.5	31	24.9				36.5	30.5				
24	48	44.5	38.5	29.7	23.8	18.9			34.5	29	24.2			
26	44	42	36.5	28.6	22.9	18.1	14.2		32.5	27.8	23.1	18.7		
28	40.5	39	34.5	27.4	22	17.4	13.6	11.6	30.5	26.5	22.1	17.9	15.2	13.7
30	37.5	36	33	26.4	21.1	16.7	13	11.1	28.1	25.4	21.2	17.2	14.5	13.5
32	34.5	33.5	31	25.5	20.4	16	12.5	10.6	25.9	24.4	20.3	16.4	13.9	13
34	31	31	29.6	24.6	19.7	15.4	12	10.2	24.2	23.4	19.5	15.7	13.4	12.5
36	28	28.8	28	23.8	19	14.9	11.6	9.8	22.5	22.3	18.7	15.1	12.8	12
38	25.5	26.8	26.1	22.9	18.3	14.4	11.1	9.4	20.8	21.2	18	14.5	12.2	11.5
40	23	24.5	24.4	22	17.7	13.8	10.7	9	19.1	20.1	17.3	13.9	11.8	11
42	20.5	22.4	22.6	21.1	17.2	13.4	10.3	8.7	17.7	19	16.6	13.3	11.3	10.6
44	18.3	20.5	20.7	20.2	16.6	12.9	9.9	8.3	16.4	17.9	16	12.9	10.8	10.2
46	16.5	18.7	19	19.1	16.1	12.5	9.6	8	15.2	16.7	15.4	12.4	10.4	9.8
48	14.7	17	17.4	17.6	15.6	12.1	9.3	7.6	14	15.6	14.8	11.9	10	9.4
50	12.9	15.4	15.9	16.1	15.1	11.7	9	7.4	12.8	14.5	14.1	11.5	9.6	9
52	11.1	14	14.5	14.8	14.5	11.3	8.7	7.1	11.5	13.4	13.2	11	9.2	8.7
54	9.7	12.5	13.2	13.5	13.6	10.9	8.4	6.9	10.2	12.3	12.3	10.5	8.9	8.4
56	8.3	10.9	12	12.3	12.5	10.4	8.1	6.6	9	11.2	11.3	9.8	8.5	8.1
58	7	9.4	10.8	11.2	11.4	9.9	7.8	6.4	7.7	10	10.4	9	8.1	7.7
60	5.6	8.3	9.4	10.2	10.4	9.5	7.5	6.1	6.4	8.8	9.5	8.3	7.6	7.4
62	4.3	7.1	8.1	9.2	9.4	9	7.3	5.9	5.3	7.6	8.5	7.5	7.1	7.1
64	3.2	5.9	6.9	8.2	8.5	8.5	7.1	5.7	4.3	6.4	7.5	6.8	6.6	6.9
66	2	4.7	5.9	7.3	7.7	7.7	6.9	5.5	3.3	5.2	6.4	6	6.1	6.6
68		3.6	4.9	6.2	6.8	6.9	6.6	5.3	2.3	4.2	5.4	5.2	5.6	6.4
70		2.7	3.8	5.3	6	6.2	6.4	5.1		3.4	4.3	4.4	5.1	6.1
72		2	2.8	4.4	5.3	5.4	5.7	4.9		2.5	3.3	3.6	4.3	5.5
74			1.8	3.5	4.6	4.8	5	4.7		1.6	2.8	2.8	3.6	4.9
76				2.6	4	4.1	4.4	4.3			2.2	2	2.8	4.2
78				1.7	3.2	3.5	3.8	3.7			1.7		2	3.6
80					2.4	2.9	3.2	3.1						3.1
82					1.6	2.3	2.6	2.6						2.5
84						1.8	2.1	2.1						1.7
86							1.6	1.5						
ブーム伸長率(%) I					92							92		
II					92							92		
III					92							92		
IV					92							92		
V					46							92		
VI					46							92		

＊アダプター

TAB 218110

チルトタイプ固定式ジブ定格総荷重表（Y-ガイ＆エキセントリック仕様） LTM 1550N

TEY3ENZF

47.3m–78.6m　20° 6m–42m　10m×9.6m　360°　165t　Y-ガイ

メインブーム長さ	47.3m+2.2m*						57.7m+2.2m*					
ジブ長さ / 作業半径(m)	6m	14m	21m	28m	35m	42m	6m	14m	21m	28m	35m	42m
12	72											
14	67						68					
16	63	45					65					
18	60	44.5					62	44.5				
20	56	42.5	27.2				59	43				
22	54	41	27				56	41.5	27.2			
24	51	39.5	26.7	17.9			52	40	27.2			
26	49	38	26.3	17.6	13.7		47.5	39	27.2	18.3		
28	45.5	37	25.7	17.4	13.7		44	38	27.2	18.2		
30	40.5	36	25.1	17.1	13.7	11.6	40.5	36.5	26.6	18.1	13.7	
32	36	34.5	24.3	16.9	13.7	11.3	37	36	25.7	18	13.7	
34	32.5	34	23.5	16.7	13.7	11	33.5	34.5	25	17.8	13.7	11.1
36	28.7	32.5	22.8	16.5	13.7	10.7	30.5	32	24.3	17.6	13.7	11
38	25.6	29.2	22.2	16.3	13.7	10.5	27.3	29.5	23.6	17.4	13.7	10.8
40	22.7	26.3	21.5	16.1	13.3	10.2	24.5	26.8	23	16.9	13.7	10.6
42	20.2	23.6	20.9	15.8	12.9	10	22	24.4	22.4	16.5	13.3	10.4
44	17.8	21.2	20.4	15.4	12.5	9.7	19.7	22.2	21.9	16	13	10
46	15.7	19	19.9	14.9	12.1	9.3	17.5	20.1	21.4	15.6	12.6	9.7
48	13.7	16.9	19.4	14.5	11.7	9	15.6	18.1	19.9	15.2	12.3	9.4
50		15	17.6	14.1	11.3	8.6	13.8	16.2	18.1	14.8	11.9	9.1
52		13.3	15.8	13.8	11	8.3	12.2	14.5	16.4	14.5	11.6	8.8
54		11.7	14.1	13.4	10.6	8	10.4	12.9	14.8	14.1	11.3	8.5
56		10.2	12.6	13.1	10.3	7.7	8.7	11.4	13.3	13.7	11	8.2
58			11.1	12.8	10	7.4	7.1	10.1	11.9	13.3	10.7	7.9
60			9.8	11.7	9.8	7.2		8.8	10.6	12.1	10.4	7.7
62			8.5	10.4	9.5	7		7.6	9.3	10.9	10.1	7.4
64			7.2	9.2	9.3	6.8		6.5	8.2	9.7	9.9	7.2
66				8	9.1	6.6		5.4	7.1	8.6	9.7	7
68				6.9	8.7	6.3			6	7.5	9	6.8
70				5.8	7.6	6.2			5.1	6.5	8	6.6
72					6.6	6			4.4	5.5	7	6.5
74					5.6	5.9				4.8	6.1	6.3
76					4.9	5.7				4.1	5.3	6.1
78					4.2	5.2				3.4	4.6	5.4
80						4.6				2.6	4	4.8
82						3.9					3.3	4.2
84						3.2					2.6	3.6
86											1.8	2.9
88												2.2
90												1.5
ブーム伸長率(%) I	92						92					
II	92						92					
III	92						92					
IV	0						46					
V	0						46					
VI	0						0					

＊アダプター

TAB 218119

47.3m–78.6m　20° 6m–42m　10m×9.6m　360°　165t　Y-ガイ

メインブーム長さ	68.2m+2.2m*						78.6m+2.2m*					
ジブ長さ / 作業半径(m)	6m	14m	21m	28m	35m	42m	6m	14m	21m	28m	35m	42m
18	60											
20	57											
22	53											
24	49	40					34.5					
26	45	39	27.2				33					
28	41.5	38	26.9				31.5	25.1				
30	38	36.5	26.1	17.9			30	24.1				
32	35.5	34.5	25.4	18.1			28.5	23.2	18.6			
34	33	32.5	24.7	17.8	13.7		26.9	22.3	18.1			
36	29.8	30	24.1	17.6	13.7		25.2	21.5	17.6	11.6		
38	27	28.1	23.5	17.3	13.7	10.7	23.4	20.7	17	11.4		
40	24.3	26.1	23	16.8	13.6	10.6	21.6	20	16.3	11.2	8.9	
42	21.6	24.4	22.5	16.4	13.3	10.3	19.8	19.3	15.8	11.1	8.7	
44	19.6	22.3	22	16	13	10	18.4	18.7	15.3	10.9	8.6	7.3
46	17.6	20.4	21.3	15.6	12.6	9.7	17	18	14.7	10.8	8.4	7.2
48	15.5	18.6	19.8	15.3	12.3	9.4	15.7	17.4	14.2	10.6	8.3	7
50	13.6	17	18.2	14.9	12	9.1	14.4	16.8	13.8	10.5	8.1	6.9
52	12	15.4	16.6	14.6	11.7	8.9	13.1	16	13.4	10.3	8	6.8
54	10.5	14	15.2	14.3	11.4	8.6	11.8	14.9	12.9	10	7.9	6.6
56	8.9	12.5	13.9	13.9	11.2	8.4	10.6	13.9	12.5	9.7	7.8	6.5
58	7.4	11.2	12.6	13.6	10.9	8.1	9.3	12.8	11.9	9.4	7.6	6.4
60	6.1	9.9	11.4	12.4	10.7	7.9	8.1	11.7	11.3	9.1	7.4	6.3
62	4.8	8.7	10.2	11.3	10.4	7.7	6.9	10.5	10.6	8.7	7.2	6.2
64	3.6	7.4	9	10.3	10.2	7.5	5.7	9.3	10	8.3	7	6.1
66	2.3	6.2	8	9.2	10	7.3	4.6	8	9.4	7.8	6.9	5.9
68		4.9	7	8.2	9.2	7.1	3.4	6.7	8.4	7.3	6.7	5.8
70		3.7	6	7.2	8.3	6.9	2.5	5.4	7.4	6.8	6.4	5.7
72		2.7	4.9	6.3	7.3	6.7	1.8	4.4	6.3	6.3	6.1	5.6
74		1.7	3.8	5.4	6.4	6.5		3.4	5.2	5.7	5.8	5.5
76			2.6	4.8	5.6	6.2		2.5	4.2	4.8	5.5	5.3
78			1.9	3.8	4.9	5.5			3.3	4	5.2	5.1
80				2.8	4.3	4.9			2.6	3.2	4.7	4.9
82				1.8	3.7	4.3			2	2.4	4	4.7
84					3	3.6				1.6	3.2	4.5
86					2.2	3					2.5	3.9
88					2.2	2.4					1.7	3.3
90						1.8						2.7
92												2
												1.3
ブーム伸長率(%) I	92						92					
II	92						92					
III	92						92					
IV	92						92					
V	46						92					
VI	46						92					

＊アダプター

TAB 218119

チルトタイプ固定式ジブ定格総荷重表（Y-ガイ＆エキセントリック仕様） LTM 1550N

TEY3ENZF

47.3m–78.6m　40° 6m–35m　10m×9.6m　360°　165t　Y-ガイ

メインブーム長さ	47.3m+2.2m*					57.7m+2.2m*				
ジブ長さ / 作業半径(m)	6m	14m	21m	28m	35m	6m	14m	21m	28m	35m
14	47									
16	45.5					46				
18	44					44.5				
20	42.5	28.3				43.5				
22	41.5	28				42.5	27.6			
24	40.5	27.4	16.5			41.5	27.6			
26	39.5	26.8	16.7			40.5	27.1			
28	39	26.3	16.9			40	26.6	16.2		
30	38	25.9	17	9.9		39	26.2	16.5		
32	37	25.5	16.7	10		37.5	25.8	16.8	9.9	
34	33	25.1	16.4	10.1		34.5	25.5	16.7	10.1	
36	29.4	24.8	16.1	10.2	7.7	31	25.1	16.4	10.3	
38	26.1	24.5	15.8	10.4	7.7	28	24.8	16.1	10.5	7.3
40		24.3	15.5	10.4	7.8	25.1	24.6	15.9	10.5	7.4
42		24.2	15.3	10.3	7.7	22.5	24.4	15.6	10.5	7.5
44		22.3	15.1	10.2	7.7	20.1	23.6	15.4	10.5	7.7
46		19.9	14.9	10.1	7.6	17.9	21.3	15.2	10.3	7.6
48			14.8	9.9	7.4		19.1	15	10.1	7.5
50			14.7	9.8	7.2		17.2	14.8	10	7.4
52			14.5	9.6	7		15.3	14.7	9.8	7.2
54			14.5	9.5	6.9		13.6	14.6	9.7	7.1
56				9.4	6.7			14.5	9.6	6.9
58				9.3	6.6			13	9.4	6.8
60				9.3	6.5			11.5	9.4	6.7
62					6.4				9.3	6.6
64					6.4				9.2	6.5
66					6.3				9.2	6.4
68					6.3				8.6	6.4
70										6.3
72										6.2
74										6.2
ブーム伸長率(%) I			92					92		
II			92					92		
III			92					92		
IV			0					46		
V			0					46		
VI			0					0		

＊アダプター

TAB 218128

47.3m–78.6m　40° 6m–35m　10m×9.6m　360°　165t　Y-ガイ

メインブーム長さ	68.2m+2.2m*					78.6m+2.2m*				
ジブ長さ / 作業半径(m)	6m	14m	21m	28m	35m	6m	14m	21m	28m	35m
20	43									
22	42.5					33.5				
24	41.5					32				
26	40.5	26.8				30.5				
28	40	26.4				29.4				
30	38.5	26	16			28.3	21.1			
32	36	25.7	16.6			26.9	20.9			
34	33.5	25.4	16.6			25.3	20.4	12.9		
36	31	25.1	16.4	9.8		23.8	19.8	12.9		
38	28.3	24.8	16.1	10.1		22.2	19.2	12.9		
40	25.6	24.6	15.9	10.3		20.6	18.6	12.9	7.4	
42	22.9	24.4	15.7	10.5	7.2	18.9	18	12.9	7.4	
44	20.5	23.7	15.5	10.5	7.4	17.5	17.5	13	7.5	
46	18.4	21.8	15.3	10.3	7.4	16.2	17	13	7.5	5.2
48	16.3	19.9	15.1	10.1	7.5	14.9	16.4	13	7.5	5.2
50	14.3	18.2	14.9	10	7.4	13.6	15.9	12.7	7.5	5.2
52	12.6	16.5	14.8	9.9	7.3	12.3	15.2	12.4	7.6	5.2
54		14.9	14.7	9.7	7.1	11	14.2	12	7.6	5.2
56		13.3	14.6	9.6	7	9.8	13.3	11.7	7.6	5.3
58		11.9	14	9.5	6.9	8.5	12.4	11.3	7.6	5.3
60		10.6	12.6	9.4	6.8	7.2	11.4	10.8	7.6	5.3
62			11.3	9.3	6.7		10.1	10.3	7.5	5.3
64			10	9.2	6.6		8.8	9.9	7.5	5.4
66			8.8	9	6.5		7.5	9.4	7.3	5.4
68			7.7	8.5	6.4		6.1	8.5	7	5.4
70				8	6.3			7.3	6.7	5.4
72				7.4	6.3			6.2	6.4	5.3
74				6.4	6.2			5.1	6	5.2
76					6.1				5.1	5
78					6				4.2	4.9
80					5.2				3.3	4.7
82					4.5				2.5	4
84										3.3
86										2.6
88										1.9
ブーム伸長率(%) I			92					92		
II			92					92		
III			92					92		
IV			92					92		
V			46					92		
VI			46					92		

＊アダプター

TAB 218128

チルトタイプ固定式ジブ定格総荷重表（Y-ガイ＆スペーサー仕様）6mジブ使用 LTM 1550N

TAY3SNZF

47.3m–78.6m　0°/20°/40° 6m　10m×9.6m　360°　165t　Y-ガイ

メインブーム長さ	47.3m+2.2m*			57.7m+2.2m*			68.2m+2.2m*		
ジブ長さ	6m			6m			6m		
作業半径(m) ＼ 角度	0°	20°	40°	0°	20°	40°	0°	20°	40°
9	119								
10	113								
12	100	70	42	87					
14	89	66	40.5	78	66	40.5	66		
16	81	61	39	71	62	39.5	61	60	
18	73	58	37.5	65	59	38	56	56	38.5
20	66	54	36.5	60	56	37	52	53	37.5
22	59	51	35	55	54	36	48.5	49	36.5
24	54	48	34	50	51	35	45	45.5	35.5
26	49	45.5	33.5	45.5	47	34	42	42.5	35
28	43.5	43.5	32.5	42	43.5	33.5	39	39.5	34
30	39	40	31.5	39	40	32.5	36	37	33.5
32	34.5	36	31	35.5	37	32	33.5	34.5	33
34	31	32	30.5	32	33.5	31.5	31	32	32
36	27.4	28.5	29.1	29	30	31	28.8	29.8	30.5
38	24.4	25.3	25.9	26.2	27.2	27.8	26.7	27.7	28.5
40	21.6	22.5	22.9	23.4	24.3	24.9	24.2	25.2	25.9
42	19.2	19.9		20.9	21.8	22.3	22	22.9	23.6
44	17	17.6		18.7	19.5	19.9	20	20.8	21.4
46	14.9	15.5		16.7	17.4	17.8	18.1	18.9	19.4
48	13.1	13.5		14.8	15.4	15.8	16.4	17	17.5
50	10.8			13.1	13.7		14.6	15.3	15.7
52	6.3			11.5	12		13.1	13.6	14
54				10.1	10.5		11.6	12.1	12.4
56				8.7	9.1		10.2	10.7	11
58				7.5	7.8		9	9.4	
60				5.3			7.8	8.2	
62							6.7	7.1	
64							5.6	6	
66							4.9	5.1	
68							3.9	3.7	
70									
72									
74									
76									
78									
ブーム伸長率(%) I		92			92			92	
II		92			92			92	
III		92			92			92	
IV		0			46			92	
V		0			46			46	
VI		0			0			46	

＊アダプター

TAB 231499/231501/231503/231506/231508/231510

47.3m–78.6m　0°/20°/40° 6m　10m×9.6m　360°　165t　Y-ガイ

メインブーム長さ	73.4m+2.2m*			78.6m+2.2m*		
ジブ長さ	6m			6m		
作業半径(m) ＼ 角度	0°	20°	40°	0°	20°	40°
14	59					
16	55	52		47		
18	52	50	38.5	44.5	40.5	
20	49	47.5	37	42	38.5	36.5
22	46	45	36.5	40	37	35
24	43	42.5	35.5	38	35.5	33.5
26	40	40.5	35	36	34	32.5
28	37.5	38	34	34.5	33	31.5
30	35	35.5	33.5	32.5	32	30.5
32	33	33	33	31	30.5	29.6
34	31	31.5	31	29	28.8	28.7
36	28.8	29.4	29.5	27.2	27.1	27.2
38	26.6	27.4	27.8	25.4	25.6	25.6
40	24.2	25.1	25.9	23.7	24.1	24.2
42	22.1	22.9	23.6	22.1	22.7	22.9
44	20.1	20.9	21.5	20.5	21.2	21.6
46	18.3	19	19.6	18.8	19.5	20.1
48	16.6	17.3	17.8	17.1	17.8	18.3
50	15	15.7	16.2	15.6	16.3	16.7
52	13.6	14.2	14.6	14.2	14.8	15.2
54	12.1	12.7	13	12.8	13.4	13.8
56	10.7	11.3	11.6	11.6	12.1	12.5
58	9.5	10	10.2	10.3	10.8	11.1
60	8.3	8.8		9.2	9.6	9.9
62	7.2	7.6		8.1	8.5	8.7
64	6.2	6.6		7	7.4	7.6
66	5.3	5.5		6.1	6.4	
68	4.6	4.8		5.2	5.5	
70	3.8	4.1		4.5	4.8	
72	3	3.2		3.9	4.1	
74				3.1	3.3	
76				2.3	2.5	
78					1.6	
ブーム伸長率(%) I		92			92	
II		92			92	
III		92			92	
IV		92			92	
V		92			92	
VI		46			92	

＊アダプター

TAB 231499/231501/231503/231506/231508/231510

主寸法

LTM 1550N

外観寸法

単位：mm

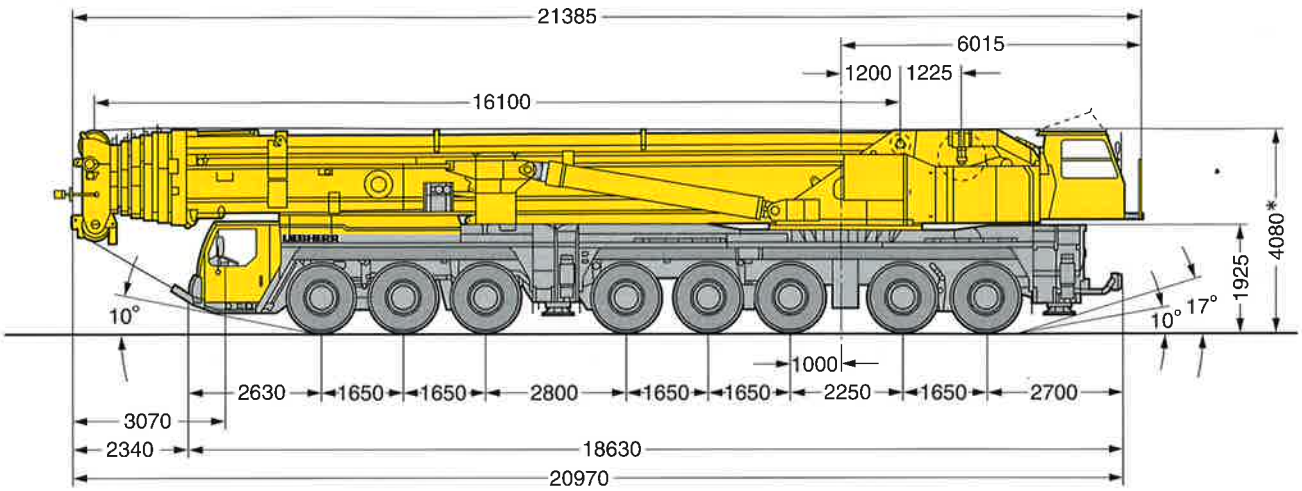

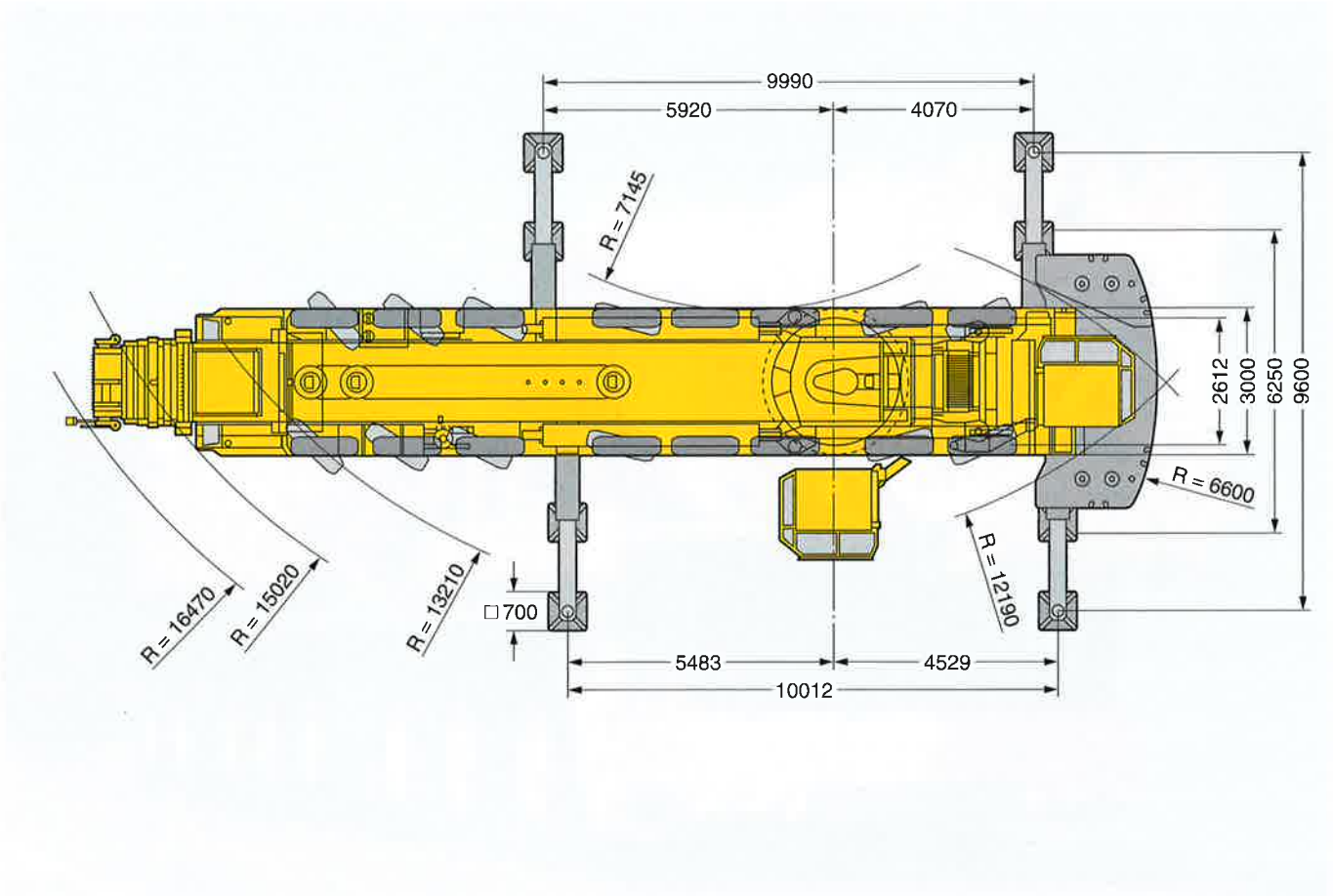

図はメインブーム84m仕様ですが、
メインブーム50m仕様でも外形寸法は変わりません。
＊クイックコネクション装備

本機は、公道を走行する場合、メインブーム及び旋回体を別送としてクレーン台車のみで走行しなければなりません。

リープヘル・ジャパン株式会社

〒230-0053　横浜市鶴見区大黒町5番39号
TEL.　045-505-8687（営業）
045-505-8689（サービス）
FAX.　045-505-8683

なお、本仕様は予告なく変更することがあります。

TD 231.00.DEFISR01.2007
Y3-2010.11.1500